601755 ARGOS TRAVERSANT
7709lm 4000K

9,4/10 | GARANTIE 5 ans | IRC 82 | IK 10 | IP 65 | CLASSE I | NORME CE | NORME RoHS | NORME

Luminaire industriel équipé de platine LED SMD
Efficacité lumineuse du système complet 160lm/W
Maintien du flux L80F10 supérieur à 90000 heures (Ta25°C)
Protection contre la pénétration de l'eau dans toutes les directions
Driver à courant constant équipé de la technologie "Flicker-Free"
Fixations rapides à grenouillères sécurisables par vis en acier inoxydable 316
Câblage traversant permettant le repiquage d'un luminaire à l'autre
Luminaire entièrement réparable, remplacement très rapide des composants

Caractéristiques Mécaniques

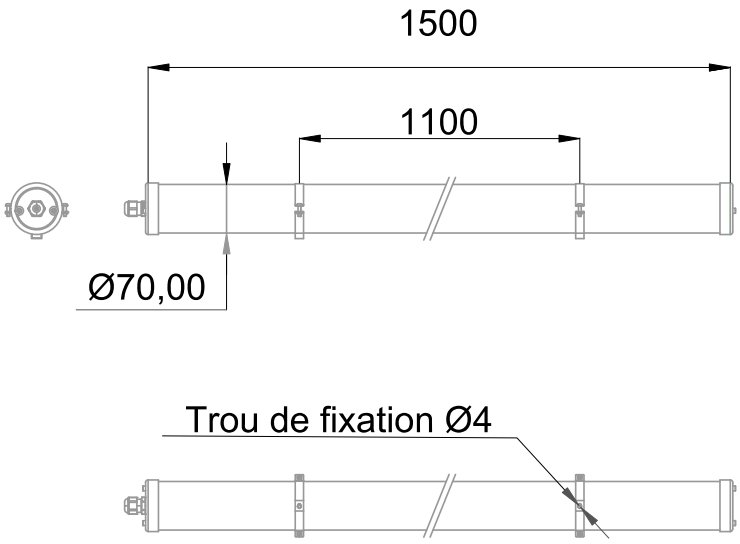

Couleur	Blanc		
Corps	Polycarbonate		
Diffuseur	Polycarbonate		
Installation	Plafonnier/Applique/Suspension		
Immersion	Non		
IP Applique	65	IP Plafonnier	65
Ajustabilité	Rotatif	T° de fil incandescent	850°C
Poids luminaire	2kg	IK	10
Diamètre luminaire	70mm	Longueur luminaire	1500mm
		Entraxe fixation	1100mm
		Hauteur suspension min.	1000mm
		Hauteur suspension max.	1000mm

Caractéristiques Electriques

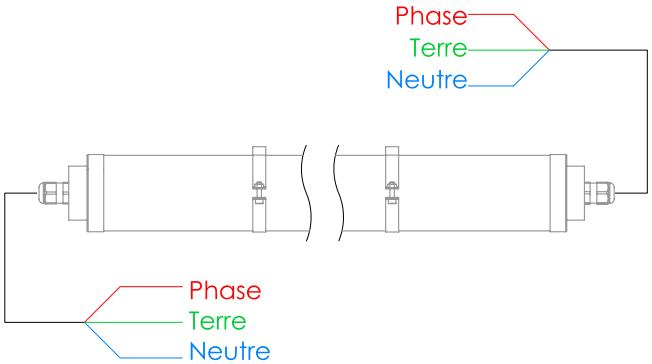

Plage de tension	220-240V/50-60Hz
Puissance luminaire	48W
Puissance source	42.7W
Rendement driver	93%
Nombre de sources	1
Ta min/max	-20°C/40°C
Tc	80°C
Alimentation source	Driver courant constant
Signaux d'entrée	AC
Tension sortie driver	115-172V
Ampérage sortie driver	350mA
Facteur puissance/cosϕ	0,92
Empreinte carbone	4.32 gCO2/h

	10A	16A	25A
Nb luminaires courbe B	20	32	-
Nb luminaires courbe C	34	54	-

Protection court-circuit	Oui	Protection surchauffe	Oui
Protection surcharge	Oui		

601755 ARGOS TRAVERSANT 7709lm 4000K

9,4/10 | GARANTIE 5 ans | IRC 82 | IK 10 | IP 65 | CLASSE I | NORME CE | NORME RoHS | NORME

Caractéristiques Photométriques

Température de couleur	4000K
Type de source	Module LED
Efficacité lumineuse hors alimentation	180lm/W
Flux restitué à Ta 25°C	7709lm
Efficacité lumineuse produit complet	160lm/W
Rendement lumineux (LOR)	100%
Emission de lumière	Direct/Symétrique
Angle de faisceau	120°
Diffuseur	Opalescent
IRC	82
Risque photobiologique	Groupe de risque 0
Nombre d'ellipses de MacAdam	<3 SDCM
Coordonnées 4000K	x : 0.3784; y : 0.3788
LM80	L80F10 > 90000h (Ta25°C)
Code de flux CIE n°3	89%
ULR	11%
SVM	0.002
PstLm	0.021

Ce luminaire ne convient pas à l'éclairage d'accentuation.

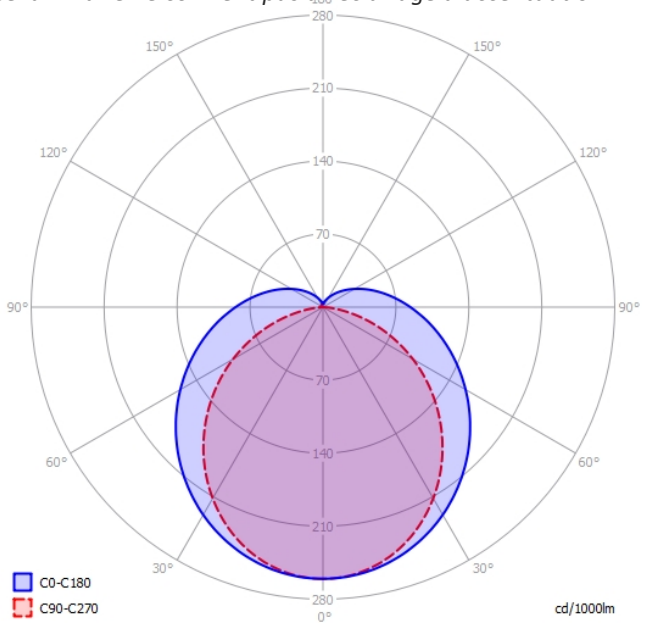

Ce produit contient une source lumineuse d'efficacité énergétique **C**

Caractéristiques Normatives

Certificat d'économie d'énergie	BAT-EQ-127 / IND-BA-116 / RES-EC-104	PEP	Disponible sur demande

Les caractéristiques techniques sont évolutives et peuvent être modifiées sans préavis par RESISTEX. Informations sous réserve d'erreur.