601769 ARGOS 7644lm HF 3000K

9,4/10 | GARANTIE 5 ans | IRC 83 | IK 10 | IP 65 | CLASSE I | NORME CE | NORME RoHS | NORME

Luminaire industriel équipé de platine LED SMD
Efficacité lumineuse du système complet 160lm/W
Maintien du flux L80F10 supérieur à 70000 heures (Ta25°C)
Protection maximum contre la pénétration de l'eau, même avec nettoyage haute pression (IP69K)
Détection hyperfréquence avec préavis d'extinction (paramétrable avec la télécommande 777302
Fixations rapides à grenouillères sécurisables par vis en acier inoxydable 316
Raccordement par embout spécifique garantissant l'IP69K sur câble de 2 mètres
Les luminaires sont destinés à une utilisation en intérieur, ou sous abri pour une utilisation en extérieur

Caractéristiques Mécaniques

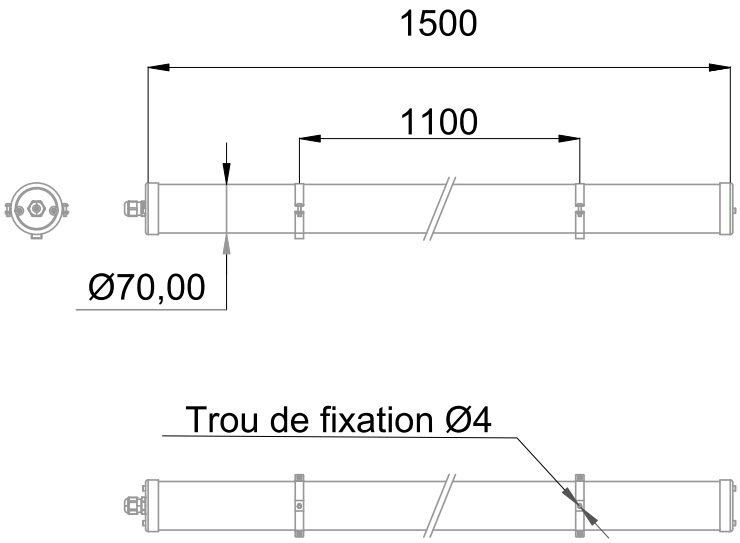

Caractéristiques Electriques

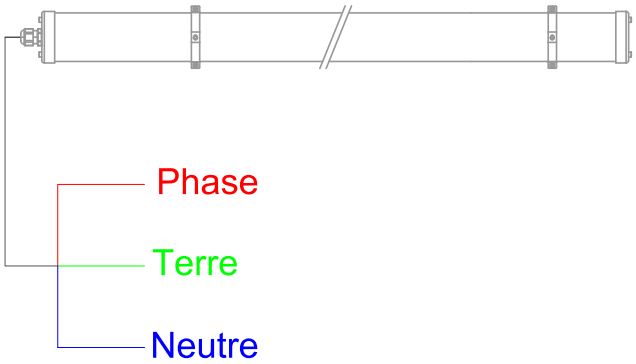

Couleur	Blanc		
Corps	Polycarbonate		
Diffuseur	Polycarbonate		
Installation	Plafonnier/Applique/Suspension		
Immersion	Non		
IP Applique	65	IP Plafonnier	65
Ajustabilité	Rotatif	T° de fil incandescent	850°C
Poids luminaire	2kg	IK	10
Diamètre luminaire	70mm	Longueur luminaire	1500mm
		Entraxe fixation	1100mm
		Hauteur suspension min.	1000mm
		Hauteur suspension max.	1000mm

Plage de tension	220-240V/50-60Hz		
Puissance luminaire	48.7W		
Puissance source	48W		
Nombre de sources	1		
Ta min/max	-20°C/40°C		
Tc	80°C		
Alimentation source	Driver courant constant		
Signaux d'entrée	AC		
Ampérage sortie driver	350mA		
Type de gradation	Autonome		
Empreinte carbone	1.83 gCO2/h		
Protection court-circuit	Oui	Protection surchauffe	Oui
Protection surcharge	Oui		

601769 ARGOS 7644lm HF 3000K

9,4/10 | GARANTIE 5 ans | IRC 83 | IK 10 | IP 65 | CLASSE I | NORME CE | NORME RoHS | NORME

Caractéristiques Photométriques

Température de couleur	3000K
Type de source	Module LED
Efficacité lumineuse hors alimentation	134lm/W
Flux restitué à Ta 25°C	7644lm
Efficacité lumineuse produit complet	125lm/W
Rendement lumineux (LOR)	100%
Emission de lumière	Direct/Symétrique
Angle de faisceau	123°
Diffuseur	Opalescent
IRC	83
Risque photobiologique	Groupe de risque 0
Nombre d'ellipses de MacAdam	<3 SDCM
Coordonnées 3000K	x : 0.4418; y : 0.4025
UGR type	<28
LM80	L80F10 > 70000h (Ta25°C)

Ce luminaire ne convient pas à l'éclairage d'accentuation.

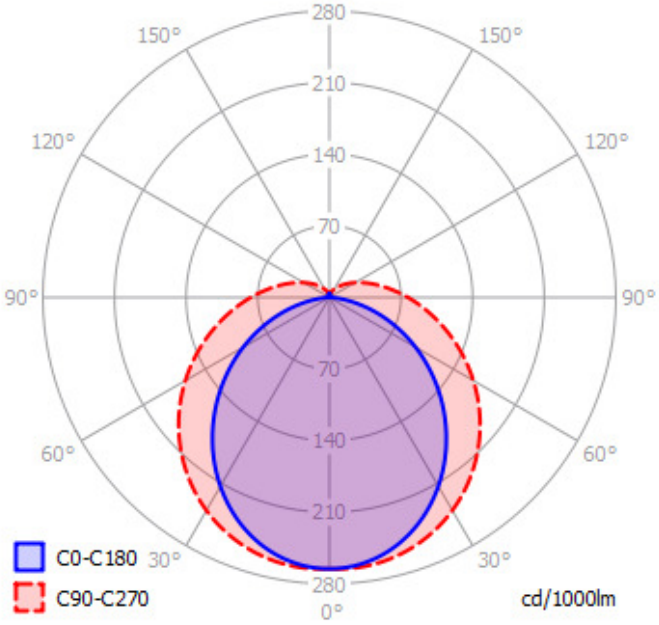

Ce produit contient une source lumineuse d'efficacité énergétique **D**

Caractéristiques Normatives

Certificat d'économie d'énergie	BAR-EQ-110 / BAT-EQ-127 / IND-BA-116 / RES-EC-104	PEP	Disponible sur demande

Caractéristiques Détection

Les mesures sont réalisées en champ libre et sont données à titre indicatif.

		Préconisation
Type de détection	HF/Simple/Préavis d'extinction	
Réglage de détection	Télécommande	
Zone de détection	25%/50%/75%/100%	100%
Temporisation avant abaissement	5s/30s/1m/3m/5m/10m/30m	5m
Capteur crépusculaire	10 lux/30 lux/50 lux/Désactivé	Désactivé
Temporisation avant extinction	0s/10s/30s/1m/5m/10m/30m/Infini	30s
Abaissement de flux	10%/30%/50%	10%

Les caractéristiques techniques sont évolutives et peuvent être modifiées sans préavis par RESISTEX. Informations sous réserve d'erreur.