601773 ARGOS 5245lm TW BL 2700/6000K

9,4/10 | GARANTIE 5 ans | IRC 88 | IK 10 | IP 69 | CLASSE I | NORME CE | NORME RoHS | NORME

Luminaire industriel équipé de platine LED SMD 2700K et 6000K
Efficacité lumineuse du système complet 150.3lm/W
Maintien du flux L80F10 supérieur à 70000 heures (Ta25°C)
Protection maximum contre la pénétration de l'eau, même avec nettoyage haute pression (IP69K)
Luminaire circadien piloté par la cellule DT8 921721 + cellule extension 921724
Fixations rapides à grenouillères sécurisables par vis en acier inoxydable 316
Raccordement par embout spécifique garantissant IIP69K sur câble de 2 mètres
Les luminaires sont destinés à une utilisation en intérieur, ou sous abri pour une utilisation en extérieur

Caractéristiques Mécaniques

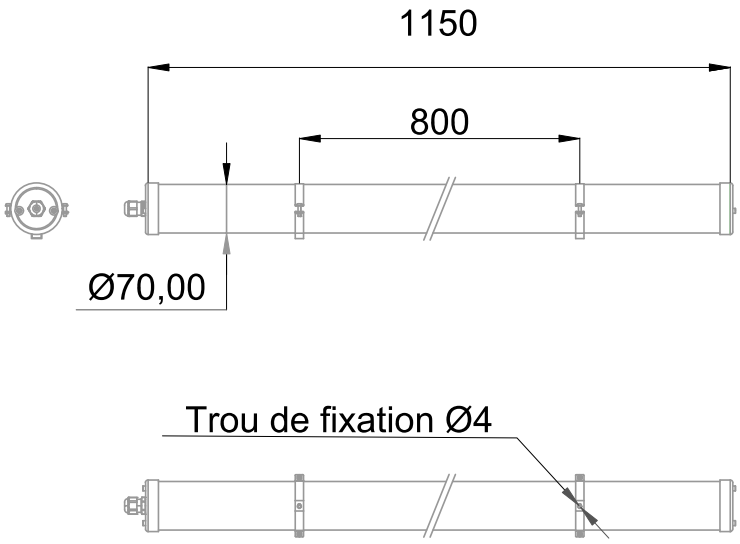

Couleur	Blanc		
Corps	Polycarbonate		
Diffuseur	Polycarbonate		
Installation	Plafonnier/Applique/Suspension		
Immersion	Non	Recouvrable	Non
IP Applique	69	IP Plafonnier	69
Ajustabilité	Orientable	T° de fil incandescent	850°C
Poids luminaire	1.7kg	IK	10
Diamètre luminaire	70mm	Longueur luminaire	1200mm
		Entraxe fixation	800mm
		Hauteur suspension min.	1000mm
		Hauteur suspension max.	1000mm

Caractéristiques Electriques

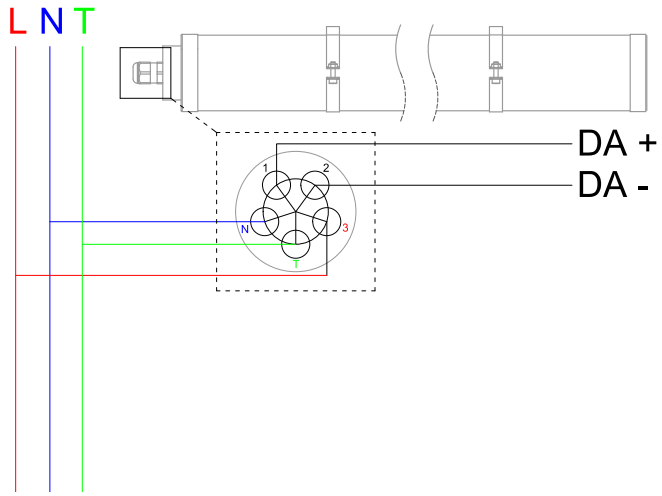

Plage de tension	220-240V/50-60Hz
Puissance luminaire	34.9W
Puissance source	31W
Rendement driver	88.8%
Nombre de sources	1
Ta min/max	-20°C/40°C
Tc	90°C
Alimentation source	Driver courant constant
Signaux d'entrée	AC
Tension sortie driver	12-42V
Ampérage sortie driver	950mA
Facteur puissance/cosϕ	0,98
Type de gradation	DALI
Empreinte carbone	2.19 gCO2/h

	10A	16A	25A
Nb luminaires courbe B	20	32	49
Nb luminaires courbe C	33	54	83

Protection court-circuit	Oui	Protection surchauffe	Oui
Protection surcharge	Oui		

601773 ARGOS 5245lm TW BL 2700/6000K

9,4/10 | GARANTIE 5 ans | IRC 88 | IK 10 | IP 69 | CLASSE I | NORME CE | NORME RoHS | NORME

Caractéristiques Photométriques

Température de couleur	TW 2700 - 6000K
Type de source	Module LED
Efficacité lumineuse source	169.2lm/W
Flux restitué à Ta 25°C	5245lm à 4000K
Efficacité lumineuse produit complet	150.3lm/W
Rendement lumineux (LOR)	100%
Emission de lumière	Direct/Symétrique
Angle de faisceau	123°
Diffuseur	Opalescent
IRC	88 à 4000K
Risque photobiologique	Groupe de risque 0
Nombre d'ellipses de MacAdam	>3 SDCM
Coordonnées 2700K	x : 0.4633; y : 0.4142
Coordonnées 6000K	x : 0.3187; y : 0.3423
LM80	L80F10 > 70000h (Ta25°C)
Code de flux CIE n°3	88%
ULR	13%
SVM	0.002
PstLm	0.021

Ce luminaire ne convient pas à l'éclairage d'accentuation.

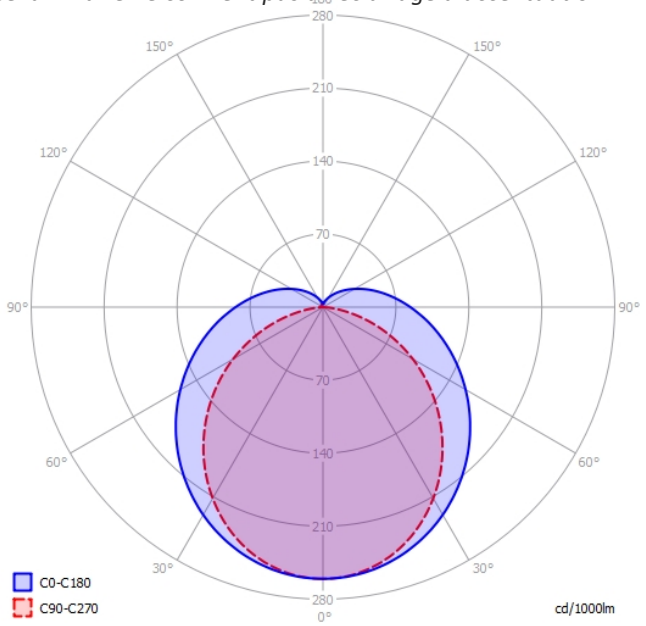

Ce produit contient une source lumineuse d'efficacité énergétique **D**

Caractéristiques Normatives

Certificat d'économie d'énergie	BAT-EQ-127 / RES-EC-104	PEP	Disponible sur demande

Les caractéristiques techniques sont évolutives et peuvent être modifiées sans préavis par RESISTEX. Informations sous réserve d'erreur.