601786 ARGOS 5379lm HF BL 3000K

9,4/10 | GARANTIE 5 ans | IRC 82 | IK 10 | IP 65 | CLASSE I | NORME CE | NORME RoHS | NORME

- Luminaire industriel équipé de platine LED SMD
- Efficacité lumineuse du système complet 150lm/W
- Maintien du flux L80F10 supérieur à 90000 heures (Ta25°C)
- Protection contre la pénétration de l'eau dans toutes les directions
- Détection hyperfréquence avec préavis d'extinction (paramétrable avec la télécommande 777302)
- Fixations rapides à grenouillères sécurisables par vis en acier inoxydable 316
- Luminaire entièrement réparable, remplacement très rapide des composants
- Câblage par le côté du luminaire via bornier à insertion directe

Caractéristiques Mécaniques

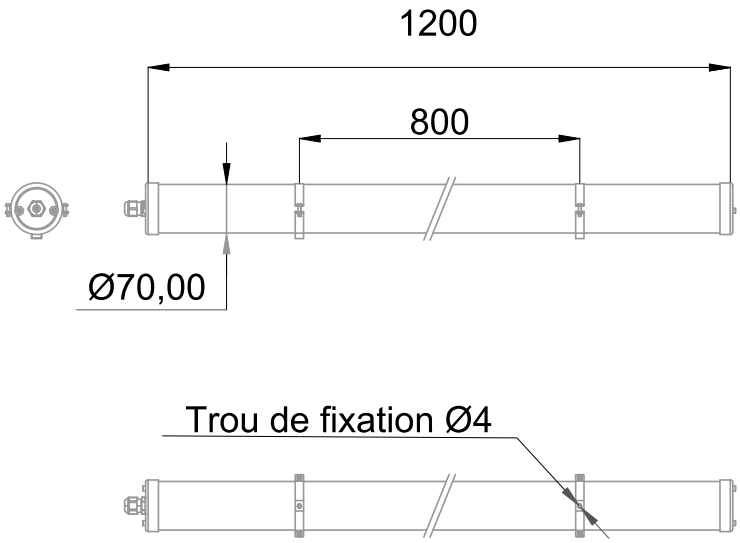

Couleur	Blanc		
Corps	Polycarbonate		
Diffuseur	Polycarbonate		
Installation	Plafonnier/Applique/Suspension		
Immersion	Non	Recouvrable	Non
IP Applique	65	IP Plafonnier	65
Ajustabilité	Rotatif	T° de fil incandescent	850°C
Poids luminaire	1.7kg	IK	10
Diamètre luminaire	70mm	Longueur luminaire	1200mm
		Entraxe fixation	800mm
		Hauteur suspension min.	1000mm
		Hauteur suspension max.	1000mm

Caractéristiques Electriques

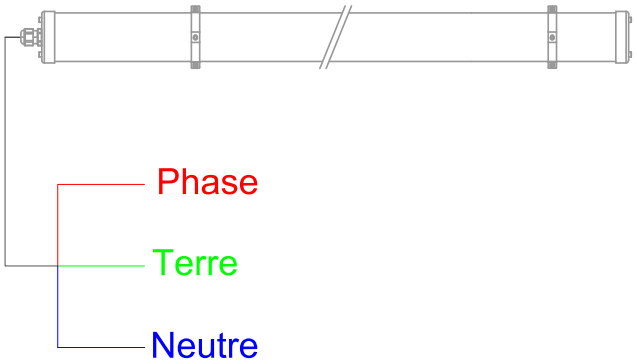

Plage de tension	220-240V/50-60Hz
Puissance luminaire	35.8W
Puissance source	32.9W
Rendement driver	93%
Nombre de sources	1
Ta min/max	-20°C/40°C
Tc	90°C
Alimentation source	Driver courant constant
Signaux d'entrée	AC
Tension sortie driver	58-114V
Ampérage sortie driver	500mA
Facteur puissance/cosϕ	0,93
Type de gradation	Autonome
Empreinte carbone	1.35 gCO2/h

	10A	16A	25A
Nb luminaires courbe B	22	35	-
Nb luminaires courbe C	22	35	-

Protection court-circuit	Oui	Protection surchauffe	Oui
Protection surcharge	Oui		
Taux de distorsions harmoniques	<20		

601786 ARGOS 5379lm HF BL 3000K

rēsistex
L'Humain en lumière

9,4/10 | GARANTIE 5 ans | IRC 82 | IK 10 | IP 65 | CLASSE I | NORME CE | NORME RoHS | NORME

Caractéristiques Photométriques

Température de couleur	3000K
Type de source	Module LED
Efficacité lumineuse hors alimentation	163lm/W
Flux restitué à Ta 25°C	5379lm
Efficacité lumineuse produit complet	150lm/W
Rendement lumineux (LOR)	100%
Emission de lumière	Direct/Symétrique
Angle de faisceau	120°
Diffuseur	Opalescent
IRC	82
Risque photobiologique	Groupe de risque 0
Nombre d'ellipses de MacAdam	<3 SDCM
Coordonnées 3000K	x : 0.4418; y : 0.4025
LM80	L80F10 > 90000h (Ta25°C)
Code de flux CIE n°3	89%
ULR	10%
SVM	0.002
PstLm	0.021

Ce luminaire ne convient pas à l'éclairage d'accentuation.

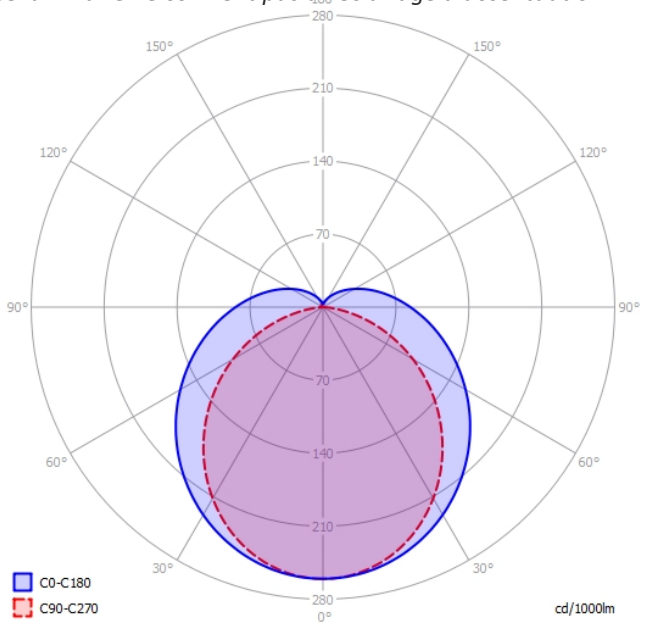

Ce produit contient une source lumineuse d'efficacité énergétique **D**

Caractéristiques Normatives

Certificat d'économie d'énergie	BAR-EQ-110 / BAT-EQ-127 / RES-EC-104	PEP	Disponible sur demande

Caractéristiques Détection

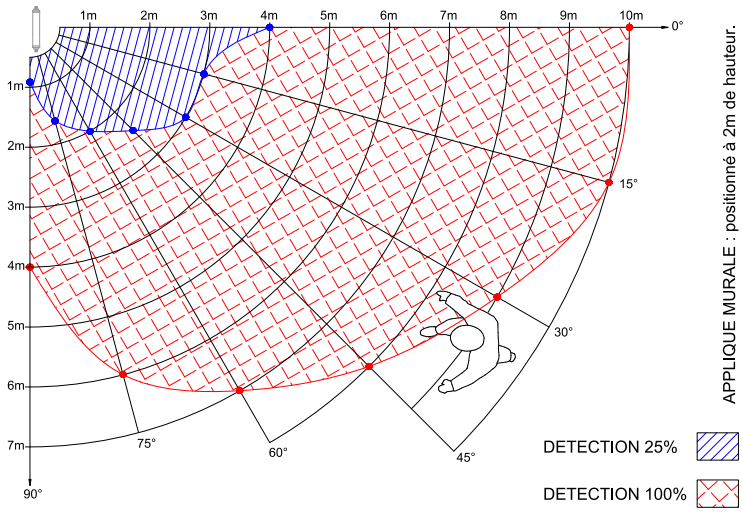

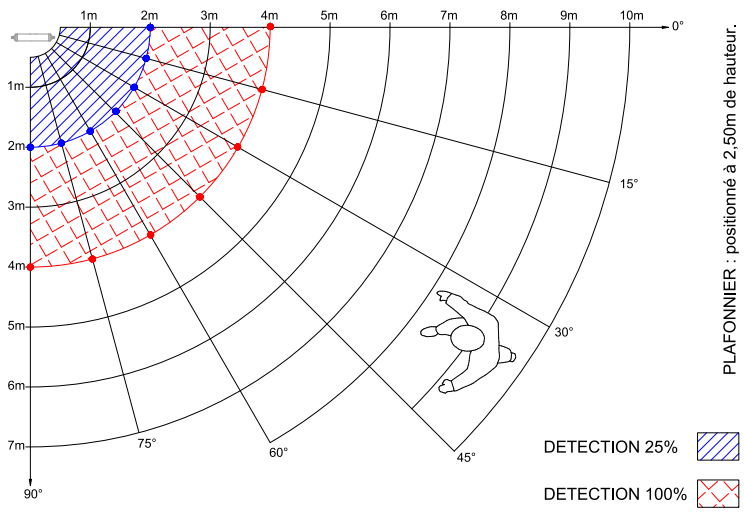

Les mesures sont réalisées en champ libre et sont données à titre indicatif.

		Préconisation
Type de détection	HF/Simple/Préavis d'extinction	
Réglage de détection	Télécommande	
Zone de détection	25%/50%/75%/100%	100%
Temporisation avant abaissement	5s/30s/1m/3m/5m/10m/30m	5m
Capteur crépusculaire	10 lux/30 lux/50 lux/Désactivé	Désactivé
Temporisation avant extinction	0s/10s/30s/1m/5m/10m/30m/Infini	30s
Abaissement de flux	10%/30%/50%	10%

Les caractéristiques techniques sont évolutives et peuvent être modifiées sans préavis par RESISTEX. Informations sous réserve d'erreur.