610121 XERIANE S19 INTER BL

Réglette de salle de bain équipée d'une douille S19
Lampe lino halogène jusqu'à 50W
Tube lino LED jusqu'à 9W
Luminaire équipé d'un interrupteur ON/OFF
Equipé d'une prise 230V avec une terre (PCT) utilisable jusqu'à 20VA
Maintien de la lampe dans le diffuseur
Bornier type domino (section jusqu'à 2.5mm²)
Alimentation directe en 220/240Vac à 50/60Hz

Caractéristiques Mécaniques

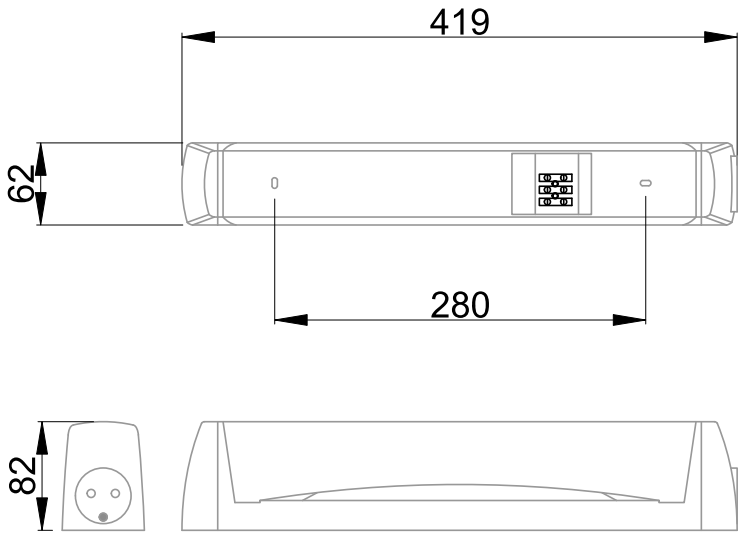

Caractéristiques Electriques

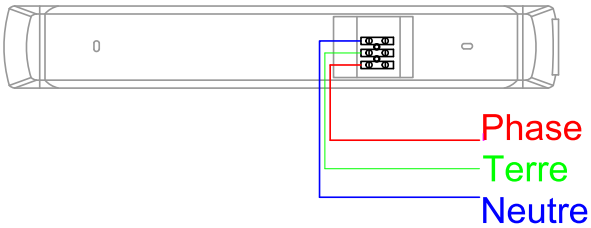

Couleur	Blanc - RAL approchant 9016		
Corps	Polypropylène		
Diffuseur	Polycarbonate		
Installation	Plafonnier/Applique		
Immersion	Non		
IP Applique	21	T° de fil incandescent	650°C
Ajustabilité	Fixe	IK	07
Poids luminaire	0.409kg	Longueur luminaire	419mm
Largeur luminaire	62mm	Hauteur luminaire	82mm
		Entraxe fixation	280mm

Plage de tension	220-240V/50-60Hz		
Compatibilité sources	051320		
Ta	25°C		
Alimentation source	Sans		
Signaux d'entrée	AC		
Protection court-circuit	Non	Protection surchauffe	Non
Protection surcharge	Non		

610121 XERIANE S19 INTER BL

8,0/10 | GARANTIE 2 ans | IK 07 | IP 21 | CLASSE I | NORME CE | NORME RoHS | NORME

Caractéristiques Photométriques

Type de source	S19
Rendement lumineux (LOR)	59.7%
Emission de lumière	Direct
Angle de faisceau	280°
Diffuseur	Opalescent
SVM	<0.9
PstLm	<1

Ce luminaire ne convient pas à l'éclairage d'accentuation.

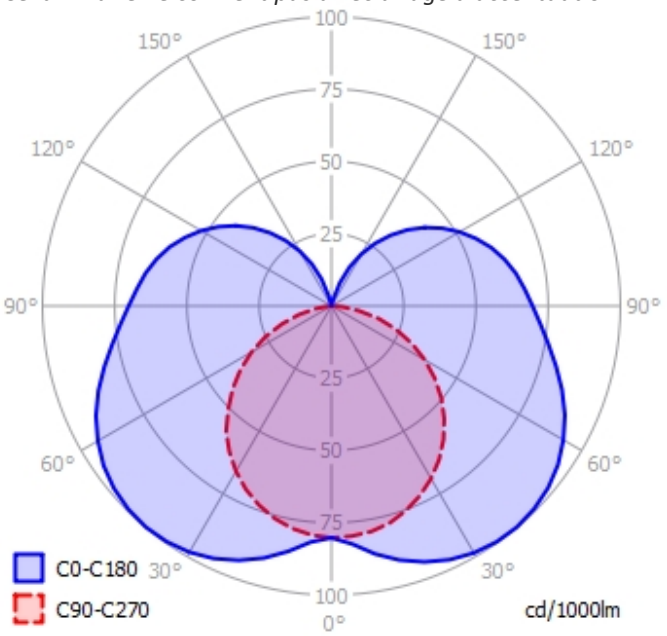

Caractéristiques Normatives

PEP	Disponible sur demande

Les caractéristiques techniques sont évolutives et peuvent être modifiées sans préavis par RESISTEX. Informations sous réserve d'erreur.