704242 PLAFOSAFI 2XE27 SANS LAMPE HF

GARANTIE 2 ans | FABRIQUE EN EUROPE | IK 03 | IP 20 | CLASSE I | NORME CE | NORME RoHS | NORME

- Plafonnier équipé de deux douilles E27
- Lampe LED jusqu'à 2x12.5W
- Embase en métal de couleur blanche
- Diffuseur en verre dépoli blanc
- Idéal pour éclairer les circulations, halls....
- Câblage bornier type domino 2.5mm²
- Détection hyperfréquence paramétrable
- Luminaire décoratif au design moderne

Caractéristiques Mécaniques

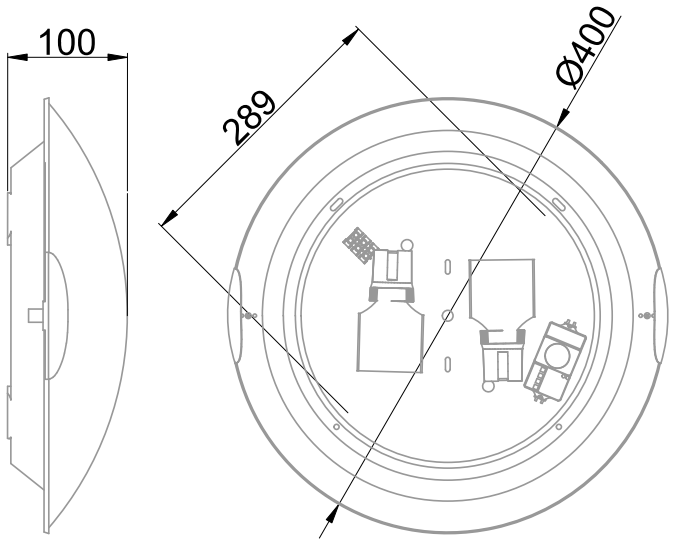

Couleur	Verre dépoli		
Corps	Tôle d'acier		
Diffuseur	Verre		
Installation	Plafonnier		
Immersion	Non	Recouvrable	Non
IP Plafonnier	20	T° de fil incandescent	850°C
Ajustabilité	Fixe	IK	03
Poids luminaire	1.3kg	Hauteur luminaire	100mm
Diamètre luminaire	400mm		
		Entraxe fixation	289mm

Caractéristiques Electriques

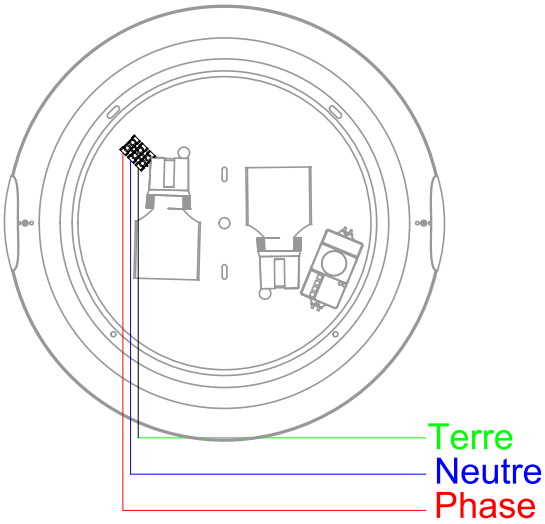

Plage de tension	220-240V/50-60Hz
Nombre de sources	2
Compatibilité sources	931032/931033/931037/931038
Ta	25°C
Alimentation source	Sans
Signaux d'entrée	AC

704242 PLAFOSAFI 2XE27 SANS LAMPE HF

GARANTIE 2 ans | FABRIQUE EN EUROPE | IK 03 | IP 20 | CLASSE I | NORME CE | NORME RoHS | NORME

Caractéristiques Photométriques

Type de source	E27
Rendement lumineux (LOR)	66.6%
Emission de lumière	Direct/Symétrique
Angle de faisceau	140°
Diffuseur	Opalescent
Risque photobiologique	Groupe de risque 0

Ce luminaire ne convient pas à l'éclairage d'accentuation.

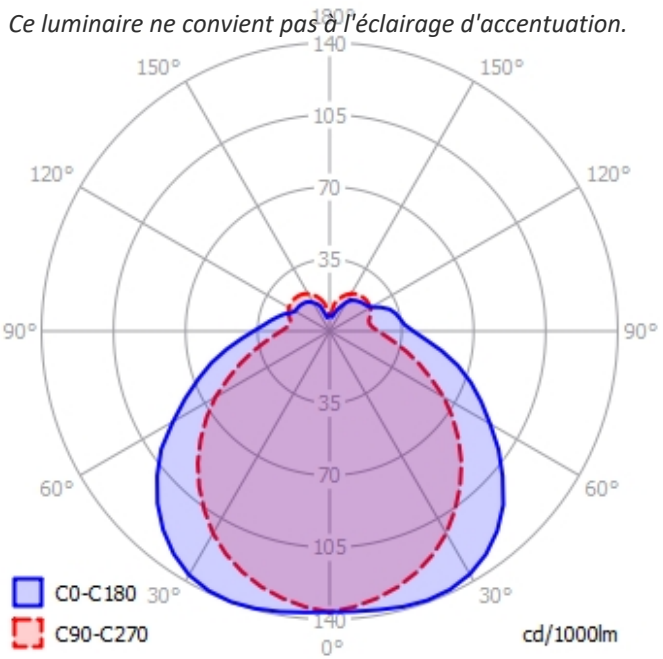

Caractéristiques Normatives

PEP	Disponible sur demande

Caractéristiques Détection

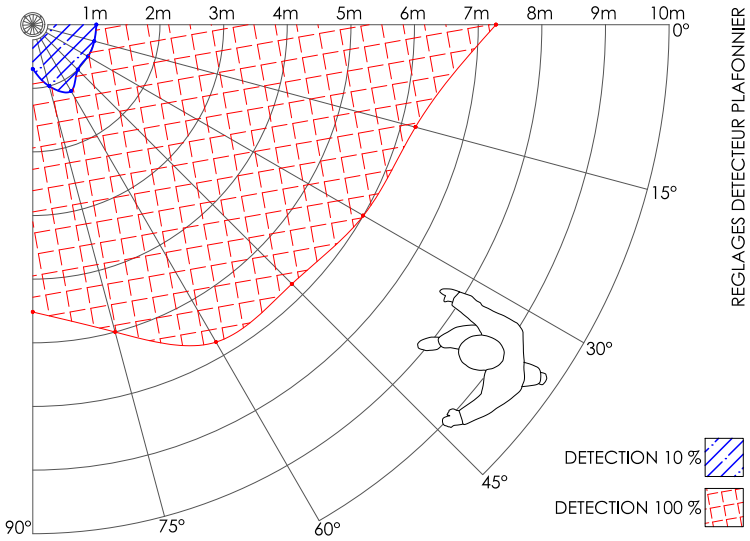

Les mesures sont réalisées en champ libre et sont données à titre indicatif.

		Préconisation
Type de détection	HF/Simple	
Réglage de détection	Micro switch	
Zone de détection	10%/30%/50%/75%/100%	50%
Capteur crépusculaire	2 lux/5 lux/20 lux/50 lux/Désactivé	Désactivé
Temporisation avant extinction	5s/30s/1m/5m/10m/20m/30m	10m

Les caractéristiques techniques sont évolutives et peuvent être modifiées sans préavis par RESISTEX. Informations sous réserve d'erreur.