727019 REGA RING 4718lm 3000K

8,9/10 | GARANTIE 5 ans | FABRIQUE EN EUROPE | IRC >80 | IK 07 | IP 20 | CLASSE I | NORME CE | NORME RoHS | NORME

Luminaire linéaire équipé de LEDs SMD
Efficacité lumineuse du système complet 81.4lm/W
Maintien du flux L90F10 à 72000 heures (Ta25°C)
Luminaire en aluminium extrudé
Diffuseur en PMMA opalescent
Couleur au choix de l'achitecte, peinture epoxy
Version DALI en option
Projets sur mesure, solutions personnalisée prêtes à installer

Caractéristiques Mécaniques

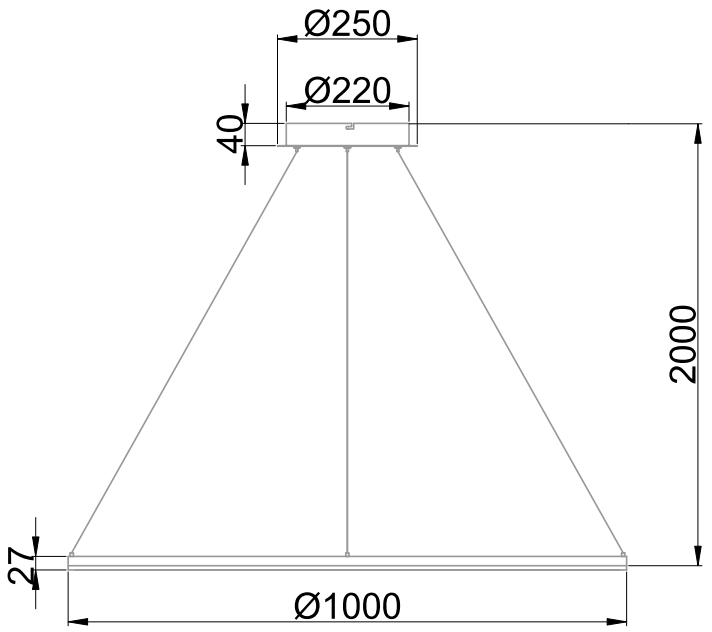

Couleur	Blanc		
Corps	Aluminium extrudé		
Diffuseur	PMMA		
Installation	Suspension		
Immersion	Non	Recouvrable	Non
IP Suspension	20	T° de fil incandescent	650°C
Ajustabilité	Fixe	IK	07
Poids luminaire	2.6kg	Hauteur luminaire	20mm
Diamètre luminaire	1000mm		
		Entraxe fixation	170mm
		Hauteur suspension min.	300mm
		Hauteur suspension max.	2000mm

Caractéristiques Electriques

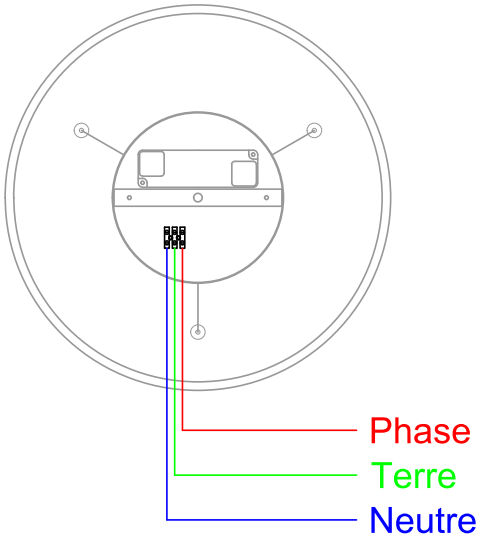

Plage de tension	220-240V/50-60Hz
Puissance luminaire	57.9W
Puissance source	51W
Rendement driver	88%
Nombre de sources	1
Ta	25°C
Tc	90°C
Alimentation source	Driver courant constant
Signaux d'entrée	AC
Tension sortie driver	37V
Ampérage sortie driver	1400mA
Facteur puissance/cosϕ	0,97
Empreinte carbone	5.21 gCO2/h
Taux de distorsions harmoniques	<20

727019 REGA RING 4718lm 3000K

8,9/10 | GARANTIE 5 ans | FABRIQUE EN EUROPE | IRC >80 | IK 07 | IP 20 | CLASSE I | NORME CE | NORME RoHS | NORME

Caractéristiques Photométriques

Température de couleur	3000K
Type de source	Module LED
Efficacité lumineuse hors alimentation	95.5lm/W
Flux restitué à Ta 25°C	4718lm
Efficacité lumineuse produit complet	81.4lm/W
Rendement lumineux (LOR)	100%
Emission de lumière	Direct/Symétrique
Angle de faisceau	72°
Diffuseur	Opalescent
IRC	>80
Risque photobiologique	Groupe de risque 0
LM80	L90F10 à 72000h (Ta25°C)
Code de flux CIE n°3	94%
ULR	12%

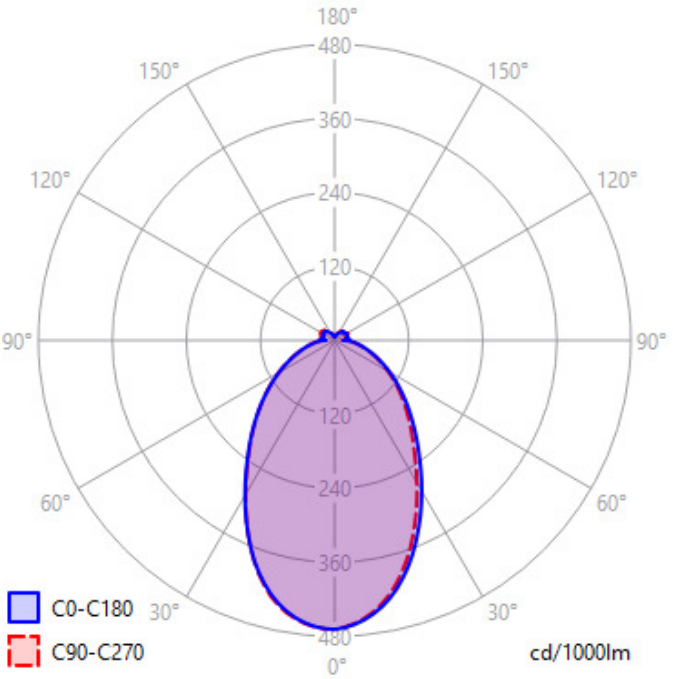

Ce produit contient une source lumineuse d'efficacité énergétique **F**

Caractéristiques Normatives

PEP	Disponible sur demande

Les caractéristiques techniques sont évolutives et peuvent être modifiées sans préavis par RESISTEX. Informations sous réserve d'erreur.