818107 BOLARSIDE XL 643lm NR 3000K

9,2 10 | GARANTIE 5 ans | IRC 83 | IK 10 | IP 54 | CLASSE I | NORME CE | NORME RoHS | NORME

- Borne équipée d'une LED COB Cree
- Efficacité lumineuse de 69.8lm/W
- Maintien de flux L80F10 à 92000 heures (Ta25°C)
- Diffuseur en verre trempé résistant aux UV
- Emission de lumière directe avec une grande ouverture de faisceau
- Corps en aluminium moulé avec vis en acier inoxydable traité anti UV
- Driver courant constant intégré
- Bornier type domino (section jusqu'à 2x2.5mm²)

Caractéristiques Mécaniques

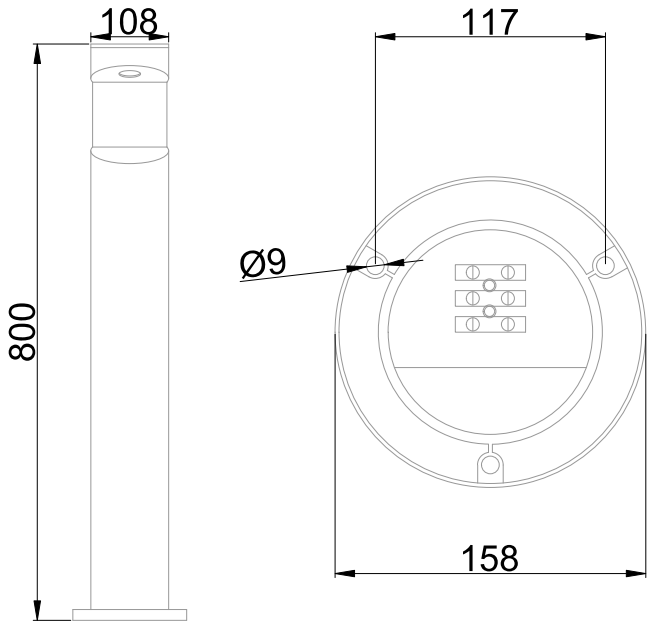

Couleur	Noir - RAL approchant 9004		
Corps	Aluminium moulé sous pression		
Diffuseur	Verre		
Installation	Sol		
Immersion	Non		
IP Sol	54	T° de fil incandescent	650°C
T° de contact	58°C	IK	10
Ajustabilité	Fixe	Hauteur luminaire	800mm
Poids luminaire	2.35kg		
Diamètre luminaire	108mm		
Déport	158mm	Entraxe fixation	117mm

Caractéristiques Electriques

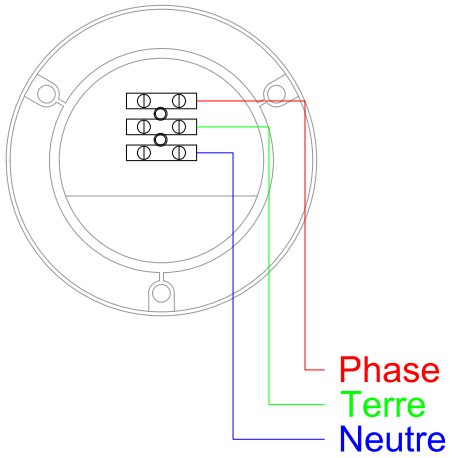

Plage de tension	220-240V/50-60Hz
Puissance luminaire	9.2W
Puissance source	8W
Rendement driver	87%
Nombre de sources	1
Ta min/max	-15°C/50°C
Tc	80°C
Alimentation source	Driver courant constant
Signaux d'entrée	AC
Ampérage sortie driver	200mA
Facteur puissance/cosϕ	0,50
Empreinte carbone	0.82 gCO2/h

818107 BOLARSIDE XL 643lm NR 3000K

9,2/10 | GARANTIE 5 ans | IRC 83 | IK 10 | IP 54 | CLASSE I | NORME CE | NORME RoHS | NORME

Caractéristiques Photométriques

Température de couleur	3000K
Type de source	Module LED
Efficacité lumineuse hors alimentation	80.3lm/W
Flux restitué à Ta 25°C	643lm
Efficacité lumineuse produit complet	69.8lm/W
Rendement lumineux (LOR)	100%
Emission de lumière	Direct/Asymétrique
Angle de faisceau	120°
Diffuseur	Translucide
IRC	83
Risque photobiologique	Groupe de risque 0
Nombre d'ellipses de MacAdam	<3 SDCM
Coordonnées 3000K	x : 0.4340; y : 0.4030
LM80	L80F10 à 92000h (Ta25°C)
Code de flux CIE n°3	95%
ULR	1%
SVM	0.025
PstLm	0.028

Ce luminaire ne convient pas à l'éclairage d'accentuation.

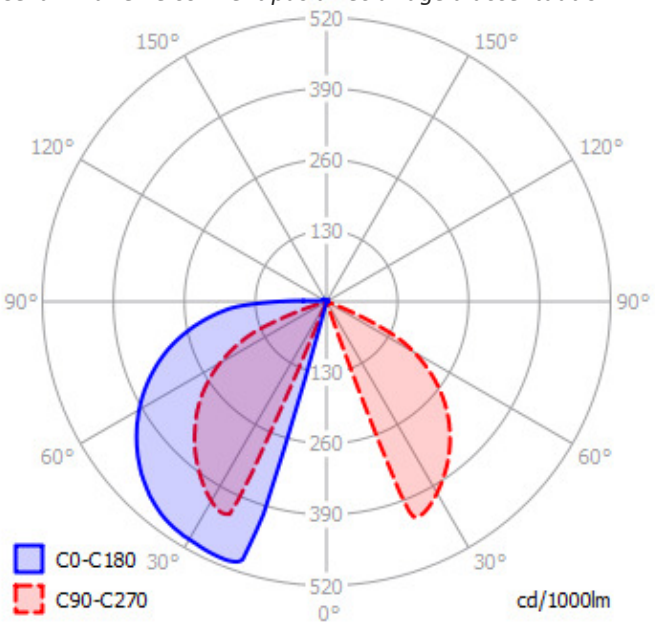

Ce produit contient une source lumineuse d'efficacité énergétique **G**

Caractéristiques Normatives

PEP	Disponible sur demande

Les caractéristiques techniques sont évolutives et peuvent être modifiées sans préavis par RESISTEX. Informations sous réserve d'erreur.