830275 RESIDETECT LED 948lm ALU 4000K

GARANTIE 2 ans | IRC >82 | IK 10 | IP 44 | CLASSE II | NORME CE | NORME RoHS | NORME

Hublot équipé d'une platine LED
Efficacité lumineuse 81.7lm/W
Champ de détection infrarouge jusqu'à 7 mètres sur un angle de 100°
Temporisation réglable de 20 secondes à 6 minutes
Capteur crépusculaire réglable 20 à 20000 lux
Détecteur réglable d'un angle de 10°
Corps en polycarbonate traité anti UV
Bornier à insertion directe et alimentation directe en 220/240Vac 50/60Hz

Caractéristiques Mécaniques

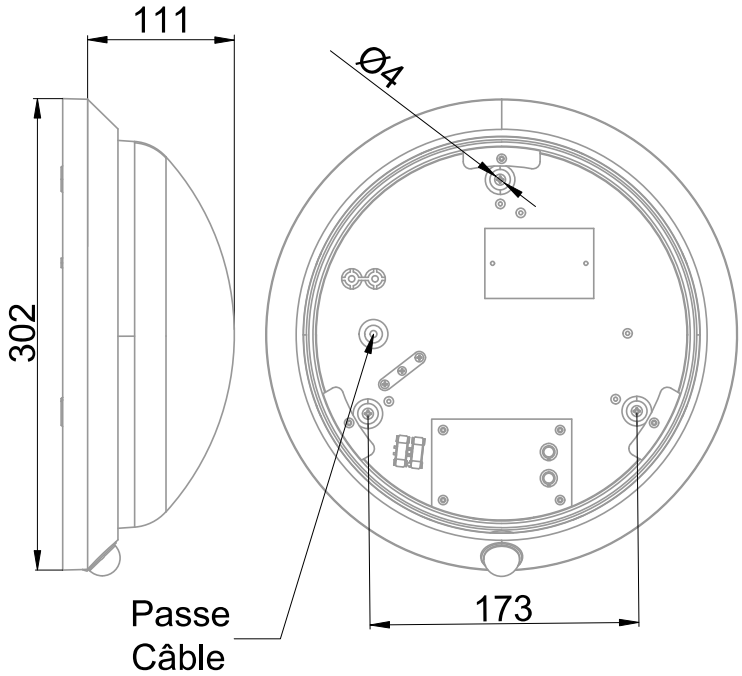

Couleur	Gris - RAL approchant 9006		
Corps	Polycarbonate		
Diffuseur	Polycarbonate		
Installation	Plafonnier		
Immersion	Non		
IP Plafonnier	44	T° de fil incandescent	650°C
T° de contact	34°C	IK	10
Ajustabilité	Fixe	Hauteur luminaire	111mm
Poids luminaire	0.949kg		
Diamètre luminaire	302mm		
		Entraxe fixation	173mm

Caractéristiques Electriques

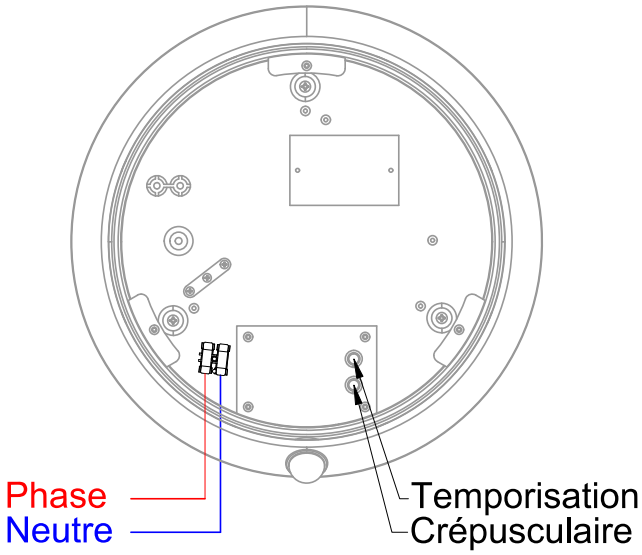

Plage de tension	220-240V/50-60Hz
Puissance luminaire	11.6W
Puissance source	8W
Rendement driver	68.9%
Nombre de sources	1
Ta min/max	-20°C/40°C
Tc	70°C
Alimentation source	Driver courant constant
Signaux d'entrée	AC
Ampérage sortie driver	230mA
Facteur puissance/cosϕ	0,70
Empreinte carbone	0.62 gCO2/h

830275 RESIDETECT LED 948lm ALU 4000K

GARANTIE 2 ans | IRC >82 | IK 10 | IP 44 | CLASSE II | NORME CE | NORME RoHS | NORME

Caractéristiques Photométriques

Température de couleur	4000K
Type de source	Module LED
Efficacité lumineuse hors alimentation	118.5lm/W
Flux restitué à Ta 25°C	948lm
Efficacité lumineuse produit complet	81.7lm/W
Rendement lumineux (LOR)	100%
Emission de lumière	Direct/Symétrique
Angle de faisceau	124°
Diffuseur	Opalescent
IRC	>82
Risque photobiologique	Groupe de risque 0
Nombre d'ellipses de MacAdam	6 SDCM
SVM	0.017
PstLm	0.052

Ce luminaire ne convient pas à l'éclairage d'accentuation.

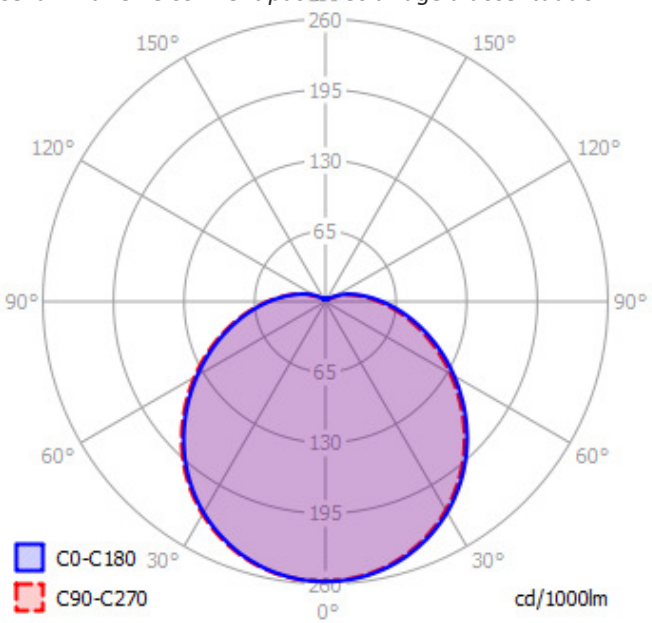

Ce produit contient une source lumineuse d'efficacité énergétique **G**

Caractéristiques Normatives

Certificat d'économie d'énergie	BAR-EQ-110	PEP	Disponible sur demande

Caractéristiques Détection

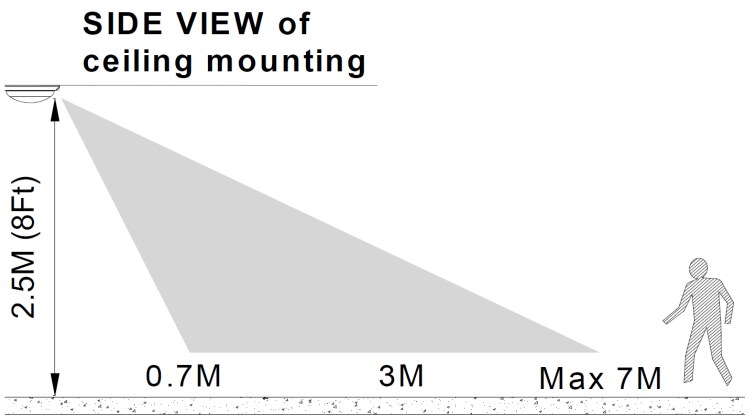

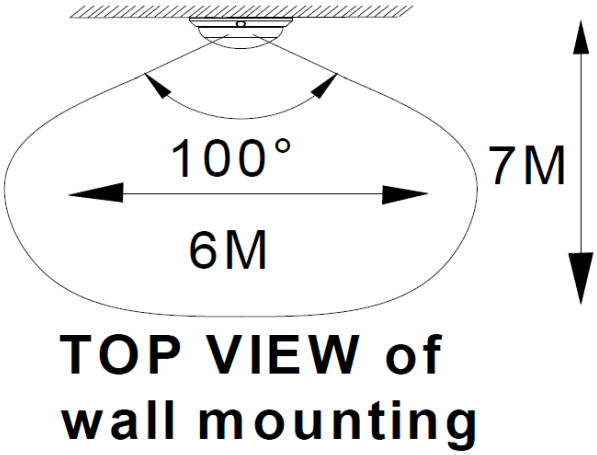

Les mesures sont réalisées en champ libre et sont données à titre indicatif.

		Préconisation
Type de détection	IR/Simple	
Réglage de détection	Potentiomètre	
Capteur crépusculaire	Plage Min-Max/20 lux/2000 lux	20 lux
Temporisation avant extinction	Plage Min-Max/20s/6 minutes	1m

Les caractéristiques techniques sont évolutives et peuvent être modifiées sans préavis par RESISTEX. Informations sous réserve d'erreur.