850164 MODULOLED 2190lm 4000K

GARANTIE 5 ans | ASSEMBLÉ EN FRANCE | IRC 84 | IP 00 | CLASSE II | NORME CE | NORME RoHS | NORME

Kit rénovation équipé d'une platine LED
Efficacité lumineuse du système complet 152lm/W
Maintien du flux L90F10 supérieur à 50000 heures (Ta25°C)
Conçu pour moderniser les installations existantes
Montage rapide à intégrer dans un luminaire classe 2
Garantie 5 ans si l'installation est validée par Resistex
Degré de protection IP00
Bornier poussoir à insertion directe avec double ligne de pontage (section 1.5/2.5mm²)

Caractéristiques Mécaniques

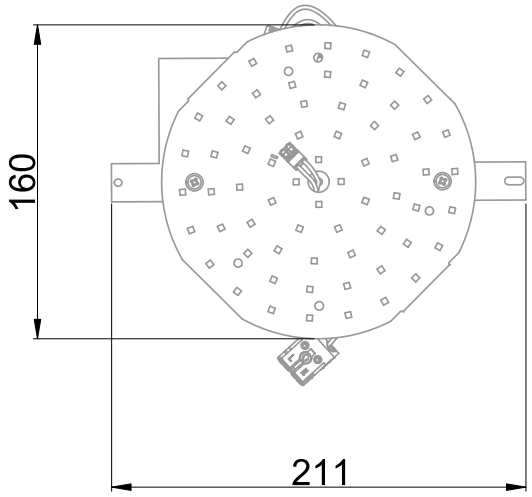

Couleur	Blanc		
Corps	Tôle d'acier		
Immersion	Non		
IP	00	T° de fil incandescent	650°C
Ajustabilité	Fixe	Longueur luminaire	211mm
Poids luminaire	0.207kg	Hauteur luminaire	35mm
Largeur luminaire	160mm		
		Entraxe fixation	207mm

Caractéristiques Electriques

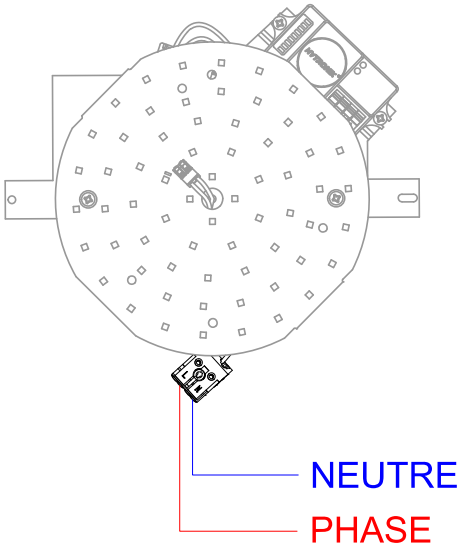

Plage de tension	220-240V/50-60Hz
Puissance luminaire	14.4W
Puissance source	12.6W
Rendement driver	87.5%
Nombre de sources	1
Ta min/max	-25°C/45°C
Tc	100°C
Alimentation source	Driver courant constant
Signaux d'entrée	AC
Ampérage sortie driver	350mA
Facteur puissance/cosϕ	0,90
Empreinte carbone	1.29 gCO2/h

	10A	16A	25A
Nb luminaires courbe B	67	107	133
Nb luminaires courbe C	80	133	160

Protection court-circuit	Oui	Protection surchauffe	Oui
Protection surcharge	Oui		
Diode de protection	Oui		

850164 MODULOLED 2190lm 4000K

GARANTIE 5 ans | ASSEMBLÉ EN FRANCE | IRC 84 | IP 00 | CLASSE II | NORME CE | NORME RoHS | NORME

Caractéristiques Photométriques

Température de couleur	4000K
Type de source	Module LED
Efficacité lumineuse source	173lm/W
Flux restitué à Ta 25°C	2190lm
Efficacité lumineuse produit complet	152lm/W
Rendement lumineux (LOR)	100%
Emission de lumière	Direct/Symétrique
Angle de faisceau	120°
IRC	84
Risque photobiologique	Groupe de risque 1
Nombre d'ellipses de MacAdam	3 SDCM
Coordonnées 4000K	x : 0.3818; y : 0.3797
LM80	L90F10 >50000h (Ta25°C)

Ce luminaire ne convient pas à l'éclairage d'accentuation.

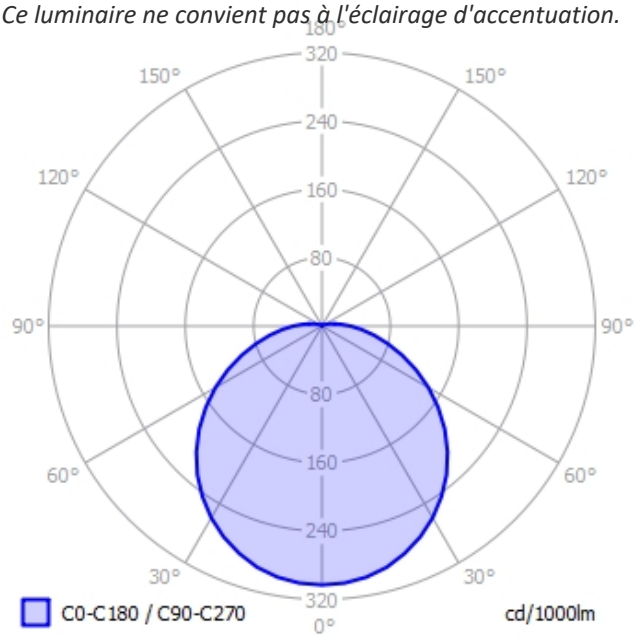

Ce produit contient une source lumineuse d'efficacité énergétique **D**

Caractéristiques Normatives

PEP	Disponible sur demande

Les caractéristiques techniques sont évolutives et peuvent être modifiées sans préavis par RESISTEX. Informations sous réserve d'erreur.