850174 MODULOLED 2190lm HF 4000K

- Kit rénovation équipé d'une platine LED
- Efficacité lumineuse du système complet 142.2lm/W
- Maintien du flux L90F10 supérieur à 50000 heures (Ta25°C)
- Conçu pour moderniser les installations existantes
- Détection hyperfréquences paramétrable
- Garantie 5 ans si l'installation est validée par Resistex
- Degré de protection IP00 destiné au montage rapide intégrer dans un luminaire classe 2
- Bornier poussoir à insertion directe avec double ligne de pontage (section 1.5/2.5mm²)

Caractéristiques Mécaniques

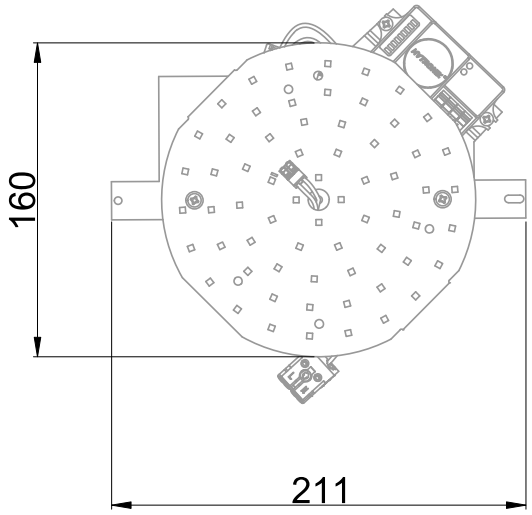

Couleur	Blanc		
Corps	Tôle d'acier		
Immersion	Non		
Ajustabilité	Fixe	T° de fil incandescent	650°C
Poids luminaire	0.207kg	Longueur luminaire	211mm
Largeur luminaire	160mm	Hauteur luminaire	35mm
		Entraxe fixation	207mm

Caractéristiques Electriques

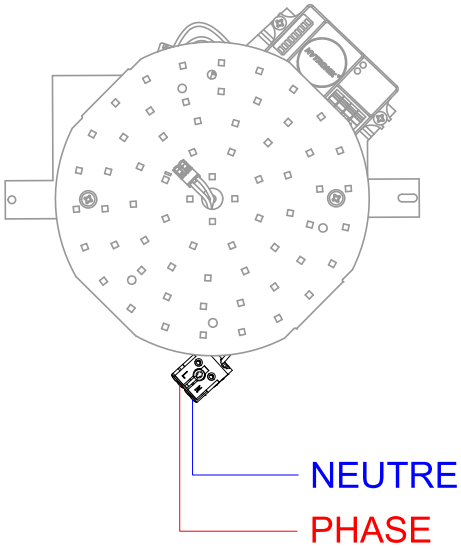

Plage de tension	198-264V/50-60Hz
Puissance luminaire	15.4W
Puissance source	12.6W
Rendement driver	87.5%
Nombre de sources	1
Ta min/max	-25°C/45°C
Tc	100°C
Alimentation source	Driver courant constant
Signaux d'entrée	AC
Ampérage sortie driver	350mA
Facteur puissance/cosϕ	0,90
Empreinte carbone	0.82 gCO2/h

	10A	16A	25A
Nb luminaires courbe B	67	107	133
Nb luminaires courbe C	80	133	160

Protection court-circuit	Oui	Protection surchauffe	Oui
Protection surcharge	Oui		
Diode de protection	Oui		

850174 MODULOLED 2190lm HF 4000K

Caractéristiques Photométriques

Température de couleur	4000K
Type de source	Module LED
Efficacité lumineuse source	173lm/W
Flux restitué à Ta 25°C	2190lm
Efficacité lumineuse produit complet	142.2lm/W
Rendement lumineux (LOR)	100%
Emission de lumière	Direct/Symétrique
Angle de faisceau	120°
IRC	84
Risque photobiologique	Groupe de risque 1
Nombre d'ellipses de MacAdam	3 SDCM
Coordonnées 4000K	x : 0.3818; y : 0.3797
LM80	L90F10 >50000h (Ta25°C)

Ce luminaire ne convient pas à l'éclairage d'accentuation.

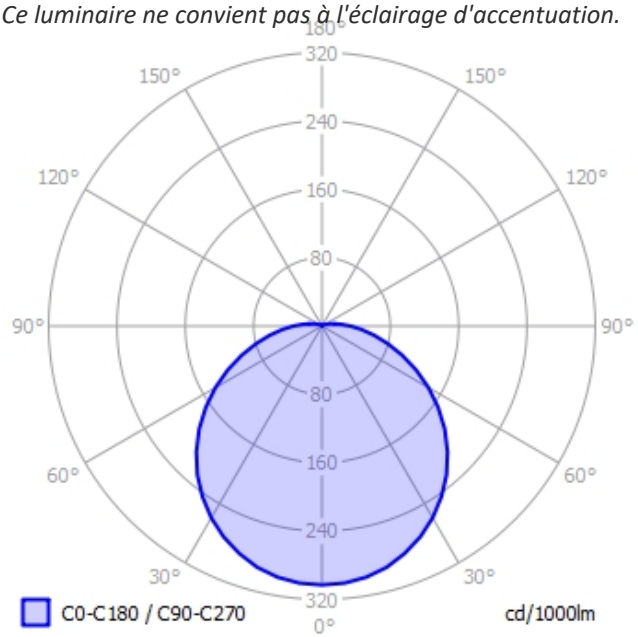

Ce produit contient une source lumineuse d'efficacité énergétique **D**

Caractéristiques Normatives

PEP	Disponible sur demande

Caractéristiques Détection

Les mesures sont réalisées en champ libre et sont données à titre indicatif.

		Préconisation
Type de détection	HF/Simple	
Réglage de détection	Micro switch	
Zone de détection	10%/30%/50%/75%/100%	50%
Capteur crépusculaire	2 lux/5 lux/20 lux/50 lux/Désactivé	Désactivé
Temporisation avant extinction	5s/30s/1m/5m/10m/20m/30m	1m

Les caractéristiques techniques sont évolutives et peuvent être modifiées sans préavis par RESISTEX. Informations sous réserve d'erreur.