870294 STAIRLED 2414lm HF PRE BL 4000K

9,5/10 | GARANTIE 5 ans | IRC >80 | IK 10 | IP 55 | CLASSE I | NORME CE | NORME RoHS | NORME

Hublot asymétrique équipé d'une platine LED SMD
Efficacité lumineuse du système complet 109.7lm/W
Maintien du flux L80F10 à 50000 heures (Ta25°C)
Concentre l'ensemble de son flux vers le bas
Corps en aluminium traité anti UV et diffuseur en polycarbonate opalescent
Casquette de couleur interchangeable : 870288 Gris / 870289 Noir / 870290 Anthracite
Visserie anti-vandale TORX avec embout spécifique
Détection hyperfréquences à préavis d'extinction paramétrable

Caractéristiques Mécaniques

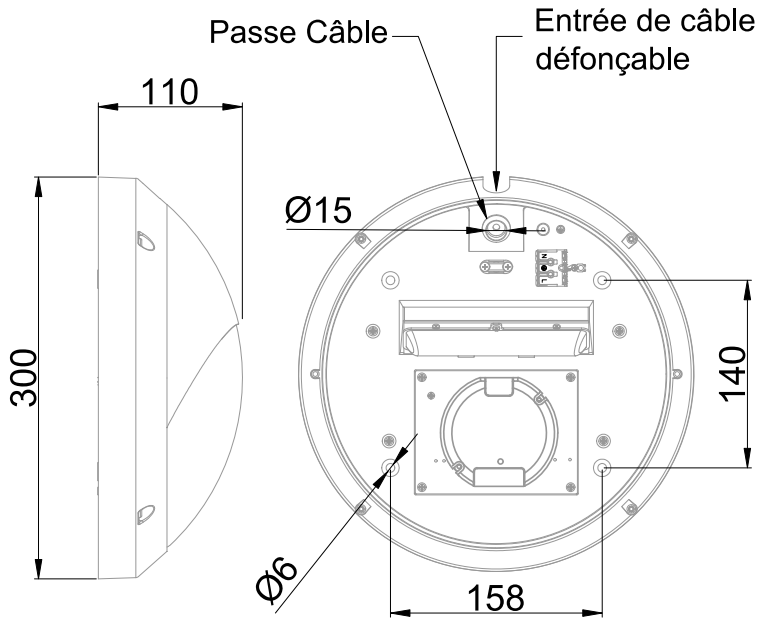

Couleur	Blanc - RAL approchant 9010		
Corps	Aluminium		
Diffuseur	Polycarbonate		
Réflecteur	Aluminium		
Installation	Applique		
Immersion	Non		
IP Applique	55	T° de fil incandescent	850°C
T° de contact	39°C	IK	10
Ajustabilité	Fixe	Hauteur luminaire	110mm
Poids luminaire	1.829kg		
Diamètre luminaire	300mm		
		Entraxe fixation	158mm

Caractéristiques Electriques

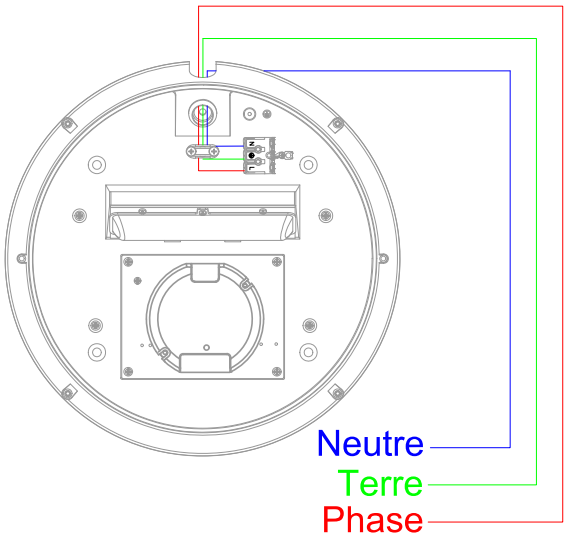

Plage de tension	220-240V/50-60Hz
Puissance luminaire	22W
Puissance source	19.1W
Rendement driver	83.4%
Nombre de sources	1
Ta	25°C
Tc	75°C
Alimentation source	Driver courant constant
Signaux d'entrée	AC
Tension sortie driver	22-34V
Ampérage sortie driver	700mA
Facteur puissance/cosϕ	0,91
Empreinte carbone	1.18 gCO2/h

	10A	16A	25A
Nb luminaires courbe B	39	62	97
Nb luminaires courbe C	65	100	160

Protection court-circuit	Oui	Protection surchauffe	Oui
Protection surcharge	Oui		

870294 STAIRLED 2414lm HF PRE BL 4000K

9,5/10 | GARANTIE 5 ans | IRC >80 | IK 10 | IP 55 | CLASSE I | NORME CE | NORME RoHS | NORME

Caractéristiques Photométriques

Température de couleur	4000K
Type de source	Module LED
Efficacité lumineuse hors alimentation	126.3lm/W
Flux restitué à Ta 25°C	2414lm
Efficacité lumineuse produit complet	109.7lm/W
Rendement lumineux (LOR)	100%
Emission de lumière	Direct/Asymétrique
Angle de faisceau	120°
Diffuseur	Opalescent
IRC	>80
Risque photobiologique	Groupe de risque 0
Nombre d'ellipses de MacAdam	6 SDCM
Coordonnées 4000K	x : 0.3818; y : 0.3797
LM80	L80F10 à 50000h (Ta25°C)
SVM	0.063
PstLm	0.152

Ce luminaire ne convient pas à l'éclairage d'accentuation.

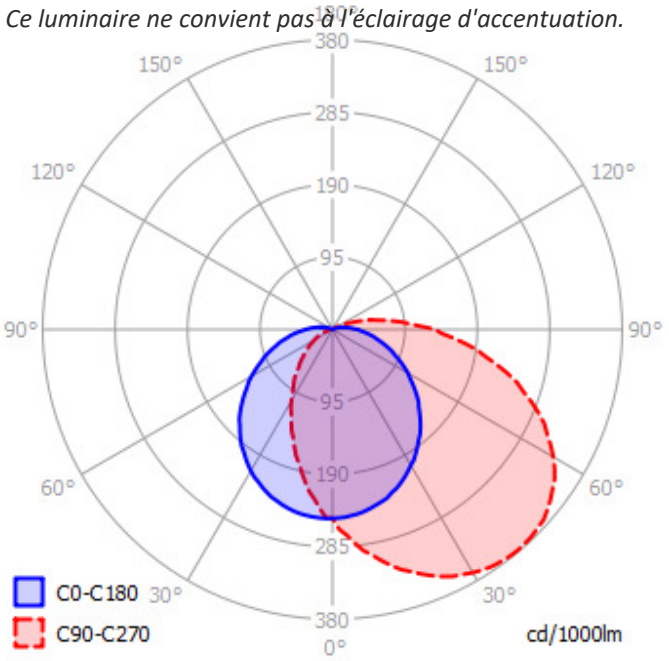

Ce produit contient une source lumineuse d'efficacité énergétique **F**

Caractéristiques Normatives

Certificat d'économie d'énergie	BAR-EQ-110 / RES-EC-104	PEP	Disponible sur demande

Caractéristiques Détection

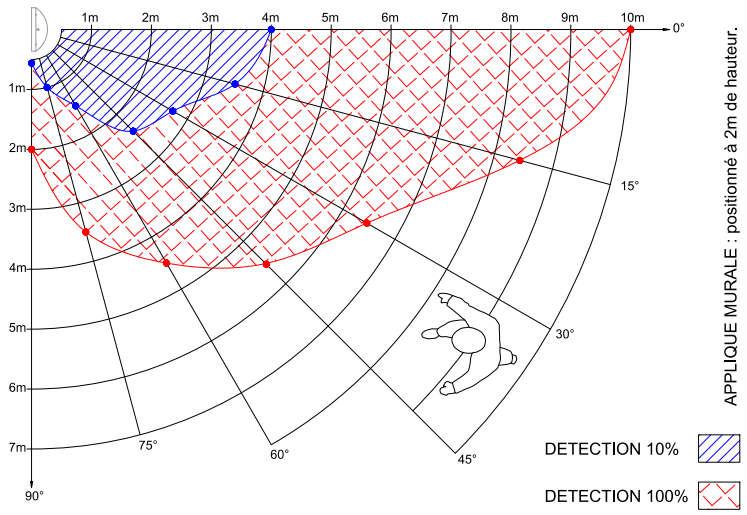

Les mesures sont réalisées en champ libre et sont données à titre indicatif.

		Préconisation
Type de détection	HF/Simple	
Réglage de détection	Micro switch	
Zone de détection	10%/50%/75%/100%	50%
Temporisation avant abaissement	5s/90s/3m/10m	3m
Capteur crépusculaire	5 lux/15 Lux/50 lux/Désactivé	Désactivé
Temporisation avant extinction	0s/30s/10m/Infini	30s
Abaissement de flux	20%	20%

Les caractéristiques techniques sont évolutives et peuvent être modifiées sans préavis par RESISTEX. Informations sous réserve d'erreur.