946610 LETARI 256lm NR 3000K

7,9/10 | GARANTIE 2 ans | IRC 70 | IK 08 | IP 54 | CLASSE I | NORME CE | NORME RoHS | NORME

- Applique murale équipée d'une platine LED SMD
- Efficacité lumineuse du système complet 32lm/W
- Maintien du flux L70F10 supérieur à 54000 heures (Ta25°C)
- Hauteur de pose préconisée : 50cm
- Corps en aluminium peint en noir traité anti UV
- Saillie de faible épaisseur : 32mm
- Fixation murale livrée avec vis et joints étanches
- Bornier type domino (section 1.5mm/2.5mm²)

Caractéristiques Mécaniques

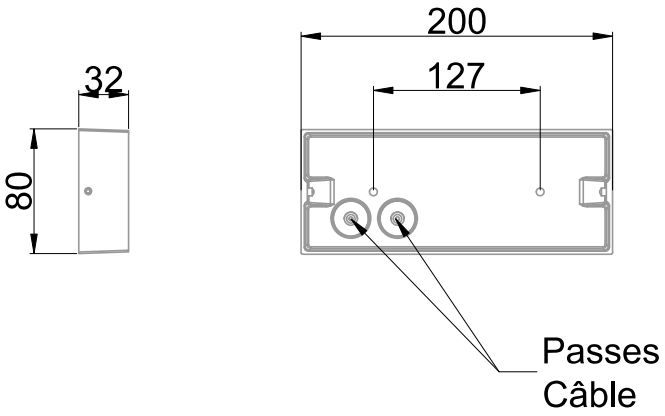

Caractéristiques Electriques

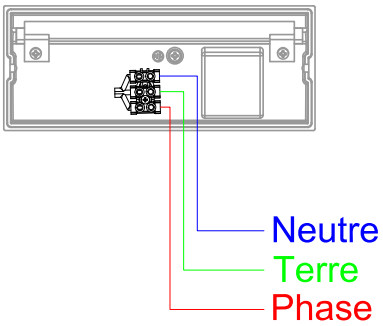

Couleur	Noir - RAL approchant 9004		
Corps	Aluminium		
Diffuseur	Verre		
Installation	Applique		
Immersion	Non		
IP Applique	54	T° de fil incandescent	650°C
T° de contact	45°C	IK	08
Ajustabilité	Fixe	Longueur luminaire	200mm
Poids luminaire	0.4kg	Hauteur luminaire	80mm
Largeur luminaire	32mm		
		Entraxe fixation	127mm

Plage de tension	220-240V/50-60Hz
Puissance luminaire	8W
Puissance source	6W
Rendement driver	75%
Nombre de sources	1
Ta min/max	-10°C/45°C
Tc	75°C
Alimentation source	Driver courant constant
Signaux d'entrée	AC
Ampérage sortie driver	350mA
Facteur puissance/cosϕ	0,68
Empreinte carbone	0.72 gCO2/h

946610 LETARI 256lm NR 3000K

7,9/10 | GARANTIE 2 ans | IRC 70 | IK 08 | IP 54 | CLASSE I | NORME CE | NORME RoHS | NORME

Caractéristiques Photométriques

Température de couleur	3000K
Type de source	Module LED
Efficacité lumineuse source	42.6lm/W
Flux restitué à Ta 25°C	256lm
Efficacité lumineuse produit complet	32lm/W
Rendement lumineux (LOR)	100%
Emission de lumière	Direct/Asymétrique
Angle de faisceau	30°
Diffuseur	Translucide
IRC	70
Risque photobiologique	Groupe de risque 0
LM80	L70F10 > 54000h (Ta25°C)
Code de flux CIE n°3	98%
ULR	1%
SVM	0.019
PstLm	0.016

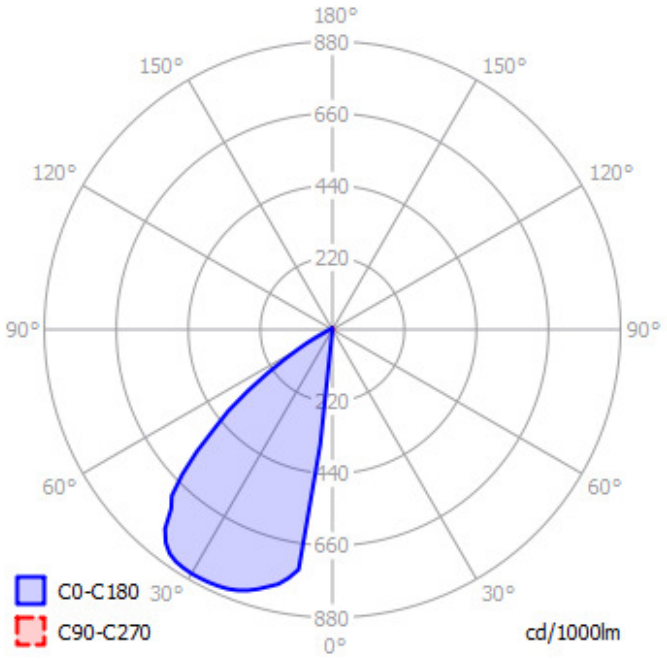

Ce produit contient une source lumineuse d'efficacité énergétique **G**

Caractéristiques Normatives

PEP	Disponible sur demande

Les caractéristiques techniques sont évolutives et peuvent être modifiées sans préavis par RESISTEX. Informations sous réserve d'erreur.