946730 PRIAM LED RD 1788lm HF PRE TEL ANT 3000K

8,7/10 | GARANTIE 5 ans | ASSEMBLÉ EN FRANCE | FABRIQUÉ EN EUROPE | IRC 85 | IK 10 | IP 54 | CLASSE I | NORME CE | NORME RoHS | NORME

- Hublot équipé d'une platine LED SMD Tridonic
- Efficacité lumineuse du système complet 83.9lm/W
- Maintien du flux L90F10 supérieur à 50000 heures (Ta25°C)
- Corps en aluminium moulé et diffuseur en polycarbonate opalescent anti-UV
- Visses de fixation et joints d'étanchéités fournis
- Eclairage direct avec un effet lumineux indirect
- Réglages par télécommande 921807 (en option)
- Bornier poussoir à insertion directe, double ligne de pontage (section 1.5/2.5mm²)

Caractéristiques Mécaniques

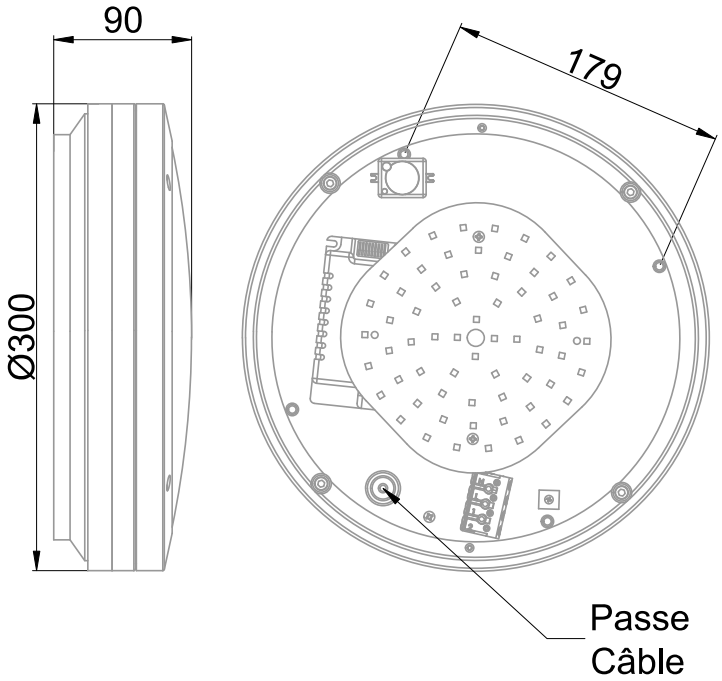

Couleur	Anthracite		
Corps	Aluminium moulé sous pression		
Diffuseur	Polycarbonate		
Installation	Plafonnier/Applique		
Immersion	Non		
IP Applique	54	IP Plafonnier	54
Ajustabilité	Fixe	T° de fil incandescent	650°C
Poids luminaire	1.597kg	IK	10
Diamètre luminaire	300mm	Hauteur luminaire	90mm
		Entraxe fixation	177mm

Caractéristiques Electriques

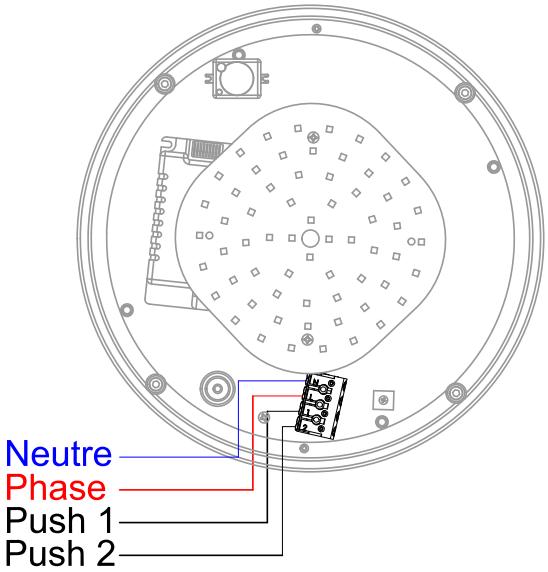

Plage de tension	220-240V/50-60Hz
Puissance luminaire	21.3W
Puissance source	18.2W
Rendement driver	85.4%
Nombre de sources	1
Ta	25°C
Tc	75°C
Alimentation source	Driver courant constant
Signaux d'entrée	AC
Tension sortie driver	10-60V
Ampérage sortie driver	500mA
Facteur puissance/cosϕ	0,96
Empreinte carbone	1.14 gCO2/h

	10A	16A	25A
Nb luminaires courbe B	42	67	104
Nb luminaires courbe C	69	113	174

Protection court-circuit	Oui	Protection surchauffe	Oui
Protection surcharge	Oui		

946730 PRIAM LED RD 1788lm HF PRE TEL ANT 3000K

8,7/10 | GARANTIE 5 ans | ASSEMBLÉ EN FRANCE | FABRIQUÉ EN EUROPE | IRC 85 | IK 10 | IP 54 | CLASSE I | NORME CE | NORME RoHS | NORME

Caractéristiques Photométriques

Température de couleur	3000K
Type de source	Module LED
Efficacité lumineuse hors alimentation	83.9lm/W
Flux restitué à Ta 25°C	1788lm
Efficacité lumineuse produit complet	98.2lm/W
Rendement lumineux (LOR)	100%
Emission de lumière	Direct/Indirect
Angle de faisceau	116°
Diffuseur	Opalescent
IRC	85
Risque photobiologique	Groupe de risque 0
Nombre d'ellipses de MacAdam	<3 SDCM
Coordonnées 3000K	x : 0.4338; y : 0.4030
LM80	L90F10 > 50000h (Ta25°C)
Code de flux CIE n°3	95%
ULR	1%

Ce luminaire ne convient pas à l'éclairage d'accentuation.

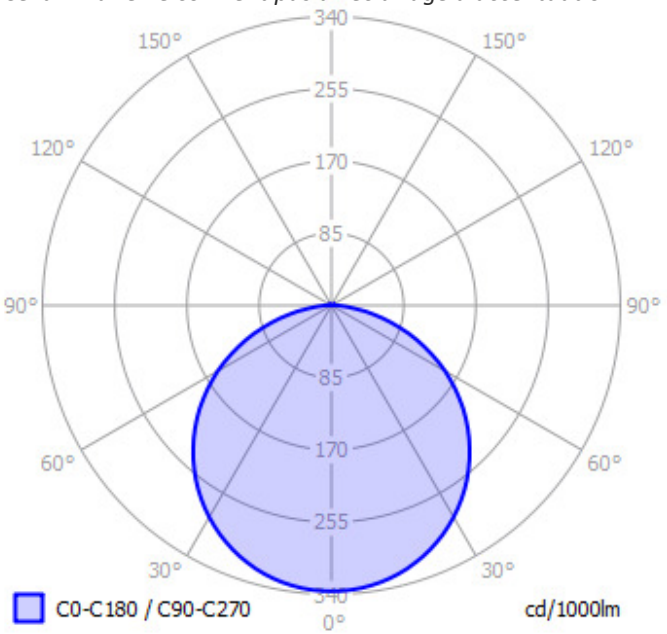

Ce produit contient une source lumineuse d'efficacité énergétique **F**

Caractéristiques Normatives

PEP	Disponible sur demande

Caractéristiques Détection

Les mesures sont réalisées en champ libre et sont données à titre indicatif.

		Préconisation
Type de détection	HF/Préavis d'extinction	
Réglage de détection	Micro switch/Télécommande	
Zone de détection	50%/75%/100%/Off	100%
Temporisation avant abaissement	5s/30s/3m/10m	30s
Capteur crépusculaire	5 lux/10 lux/50 lux/Désactivé	Désactivé
Temporisation avant extinction	0s/10s/30s/Infini	30s
Abaissement de flux	10%/30%	10%

Les caractéristiques techniques sont évolutives et peuvent être modifiées sans préavis par RESISTEX. Informations sous réserve d'erreur.