965704 AQUALED 627lm BL 4000K

rēsistex
l'Humain en lumière

7,7 10 | GARANTIE 5 ans | IRC >84 | IK 07 | IP 65 | CLASSE II | NORME CE | NORME RoHS | NORME

Downlight équipé d'une platine LED SMD
Efficacité lumineuse du système complet 80.4lm/W
Maintien de flux L80F10 supérieur à 54000 heures (Ta25°C)
Corps en aluminium laqué époxy blanc
Diffuseur polycarbonate opalescent
Luminaire IP65 avec connecteur IP44
Luminaire Classe 3 avec rallonge 2m, réf : 965707
Bornier type domino (jusqu'à 1.5mm²) dans boîtier IP44

Caractéristiques Mécaniques

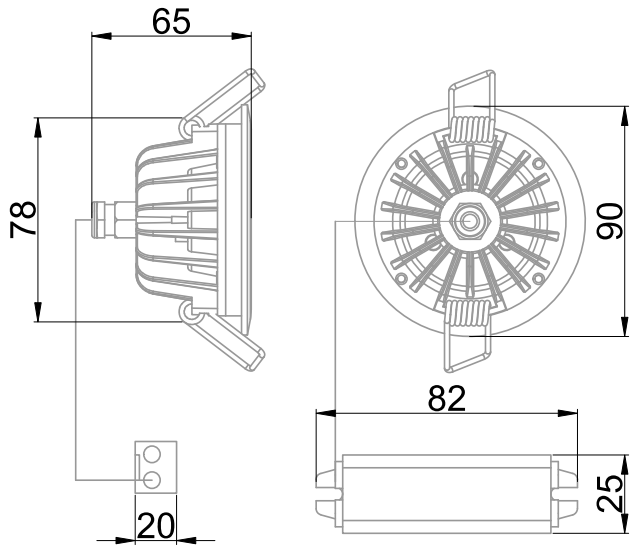

Couleur	Blanc - RAL approchant 9003		
Corps	Aluminium		
Diffuseur	Polycarbonate		
Installation	Encastré plafond		
Immersion	Non	Recouvrable	Non
IP Luminaire	65	IP Connecteur	44
T° de contact	47°C	T° de fil incandescent	650°C
Ajustabilité	Fixe	IK	07
Poids luminaire	0.177kg	Hauteur luminaire	65mm
Diamètre luminaire	90mm		
Poids driver	0.079kg		
Longueur découpe	45mm		
Diamètre découpe	78mm		
Prof. encastrement	65mm		

Caractéristiques Electriques

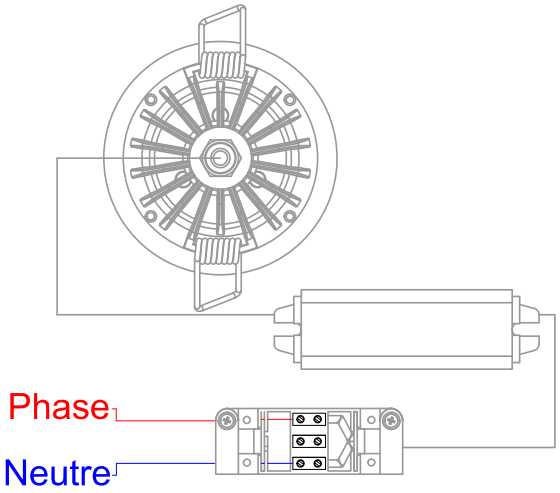

Plage de tension	220-240V/50-60Hz
Puissance luminaire	7.8W
Puissance source	6.5W
Rendement driver	83%
Nombre de sources	1
Ta min/max	-25°C/55°C
Tc	80°C
Alimentation source	Driver courant constant
Signaux d'entrée	AC
Tension sortie driver	22V
Ampérage sortie driver	300mA
Facteur puissance/cosϕ	0,99
Empreinte carbone	0.49 gCO2/h
Courant de fuite	<0.7mA
Taux de distorsions harmoniques	<20%

965704 AQUALED 627lm BL 4000K

7,7/10 | GARANTIE 5 ans | IRC >84 | IK 07 | IP 65 | CLASSE II | NORME CE | NORME RoHS | NORME

Caractéristiques Photométriques

Température de couleur	4000K
Type de source	Module LED
Efficacité lumineuse hors alimentation	96.5lm/W
Flux restitué à Ta 25°C	627lm
Efficacité lumineuse produit complet	80.4lm/W
Rendement lumineux (LOR)	100%
Emission de lumière	Direct/Symétrique
Angle de faisceau	90°
Diffuseur	Opalescent
IRC	>84
Risque photobiologique	Groupe de risque 0
Nombre d'ellipses de MacAdam	6 SDCM
Coordonnées 4000K	x : 0.3825; y : 0.3798
LM80	L80F10 > 54000h (Ta25°C)
SVM	0.001
PstLm	0.001

Ce luminaire ne convient pas à l'éclairage d'accentuation.

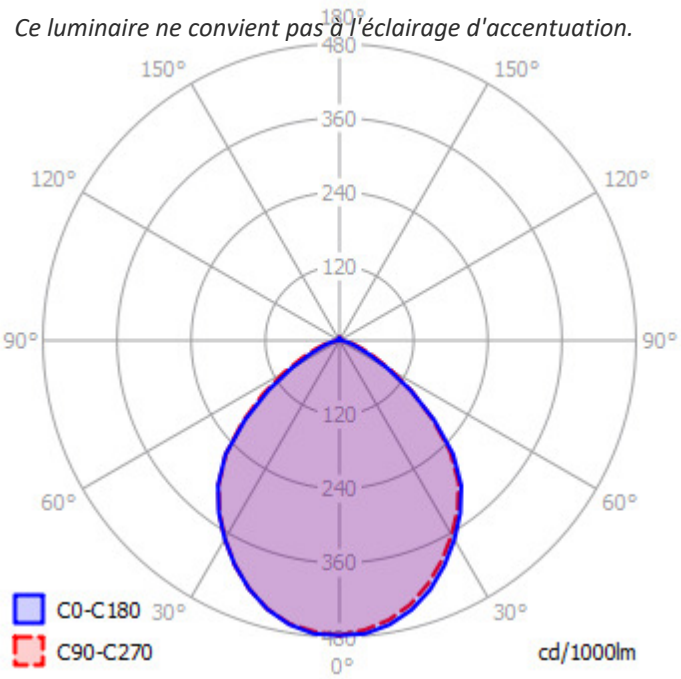

Ce produit contient une source lumineuse d'efficacité énergétique **F**

Caractéristiques Normatives

PEP	Disponible sur demande

Les caractéristiques techniques sont évolutives et peuvent être modifiées sans préavis par RESISTEX. Informations sous réserve d'erreur.