777004 MAT 60MM 4M GALVA

Mât compatible avec la gamme ETIC et VOLTAIR
Corps en acier, soudures laser invisibles
Finition Galva brut
Existe en version 3m, 4m, 5m, 6m, 7m et 8m
Goujons et trappe de visite en pied de mât inclus

Caractéristiques Mécaniques

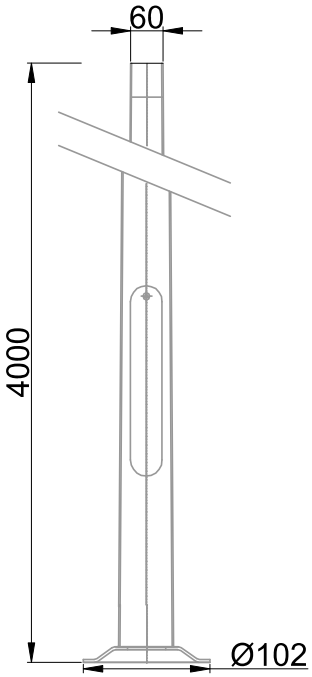

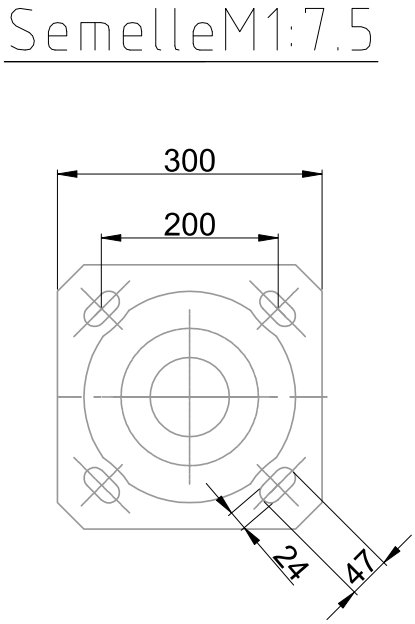

Couleur	Galva
Corps	Acier galvanisé
Installation	Sol
Immersion	Non
Hauteur luminaire	4000mm

Caractéristiques Electriques

777004 MAT 60MM 4M GALVA

Caractéristiques Photométriques

Caractéristiques Normatives

PEP	Disponible sur demande

Les caractéristiques techniques sont évolutives et peuvent être modifiées sans préavis par RESISTEX. Informations sous réserve d'erreur.