777004 MAT 60MM 4M GALVA

Mât compatible avec la gamme ETIC (EAN13 :)
Corps en acier, soudures laser invisibles
Finition Galva brut
Existe en version 3m, 5m, 6m, 7m et 8m
Trappe de visite en pied de mât inclue

Caractéristiques Mécaniques

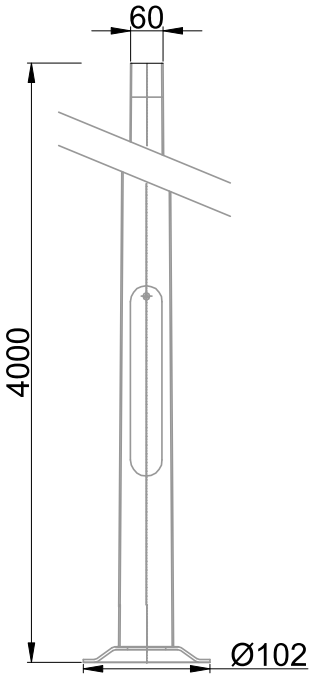

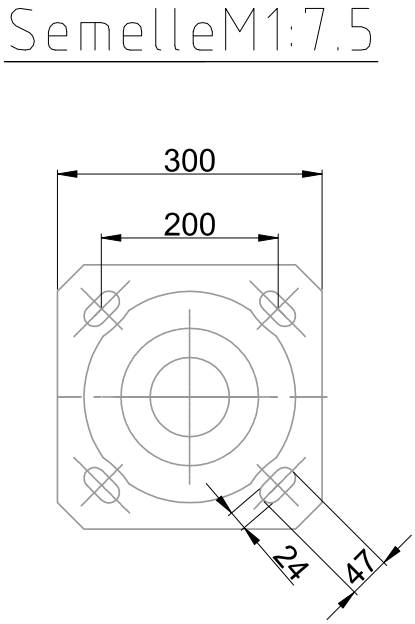

Couleur	Galva		
Corps	Acier galvanisé		
Installation	Sol		
Immersion	Non		
Ajustabilité	Fixe	Hauteur luminaire	4000mm
Poids luminaire	30kg		
Diamètre luminaire	60mm		

Caractéristiques Electriques

777004 MAT 60MM 4M GALVA

Caractéristiques Photométriques

Caractéristiques Normatives

PEP	Disponible sur demande

Les caractéristiques techniques sont évolutives et peuvent être modifiées sans préavis par RESISTEX. Informations sous réserve d'erreur.