777201 CROSSE SIMPLE GALVA

Crosse simple en acier soudé
Galvanisé à chaud (option peinture epoxy RAL7012)
Prévu pour le montage d'une tête de mât
Angle d'inclinaison 5°
Compatible avec les mâts Ø60mm

Caractéristiques Mécaniques

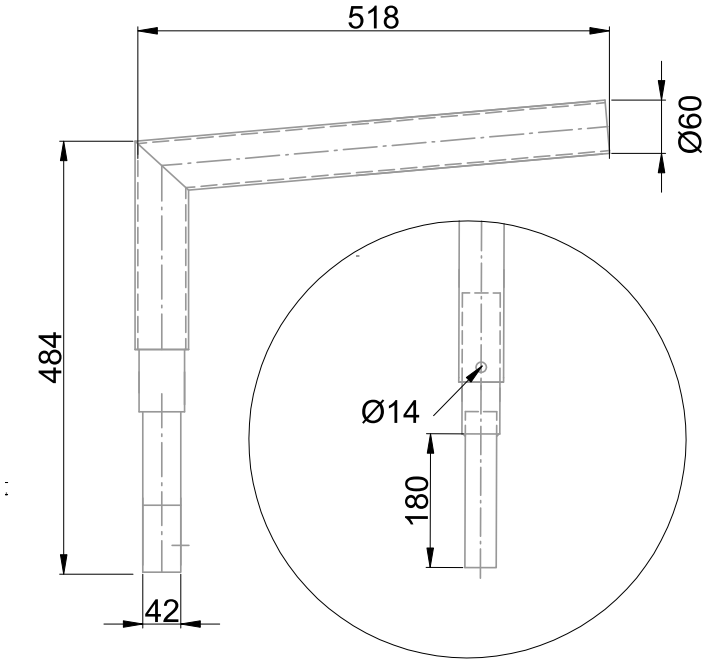

Corps	Acier		
Immersion	Non		
Poids luminaire	3.4kg	Longueur luminaire	518mm
		Hauteur luminaire	484mm

Caractéristiques Electriques

777201 CROSSE SIMPLE GALVA

Caractéristiques Photométriques

Caractéristiques Normatives

PEP	Disponible sur demande

Les caractéristiques techniques sont évolutives et peuvent être modifiées sans préavis par RESISTEX. Informations sous réserve d'erreur.