777234 CROSSE MURALE GALVA 20°

Crosse murale en acier soudé
Prévu pour le montage d'une tête de mât
Compatible avec les mâts Ø60mm

Caractéristiques Mécaniques

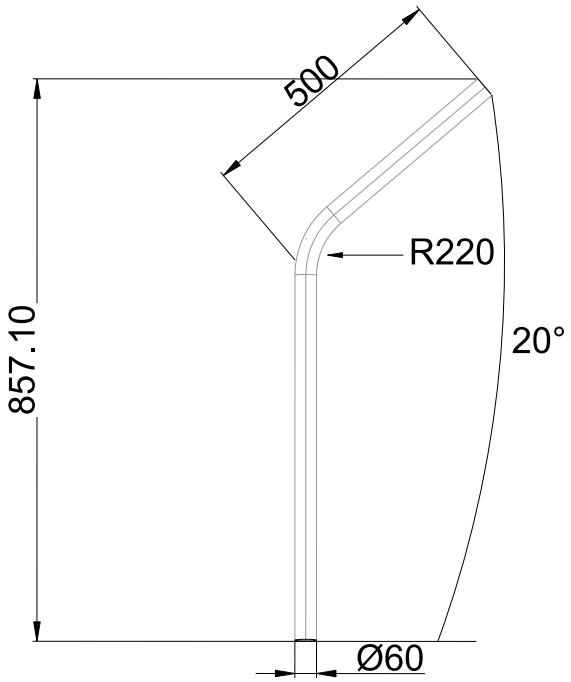

Couleur	Galva		
Corps	Acier		
Immersion	Non		
Ajustabilité	Fixe	Longueur luminaire	500mm
Diamètre luminaire	60mm	Hauteur luminaire	857mm

Caractéristiques Electriques

777234 CROSSE MURALE GALVA 20°

Caractéristiques Photométriques

Caractéristiques Normatives

PEP	Disponible sur demande

Les caractéristiques techniques sont évolutives et peuvent être modifiées sans préavis par RESISTEX. Informations sous réserve d'erreur.