# 777400 VOLTAIR 8017lm GR 3000K

rēsistex
l'Humain en lumière

8,5/10 | GARANTIE 5 ans | IRC >80 | IK 10 | IP 66 | CLASSE I | NORME CE | NORME RoHS | NORME

**Tête de mât équipé d'une platine LED pour mâts TOP ø60**
**Efficacité lumineuse du système complet 162 lm/W**
**Maintien de flux L80F10 > 100 000 heures (Ta25°C)**
**Driver à courant constant IP66 intégré**
**Conçu pour obtenir 20 lux moyen sur les parkings et cheminement extérieurs**
**Corps en aluminium moulé intégrant un refroidissement passif traité anti UV**
**Design épuré avec une surface lisse qui élimine le risque d'accumulation de poussière et saleté**
**Câble d'alimentation HO5RN-F 3G1mm² de 8 mètres de longueur**

## Caractéristiques Mécaniques

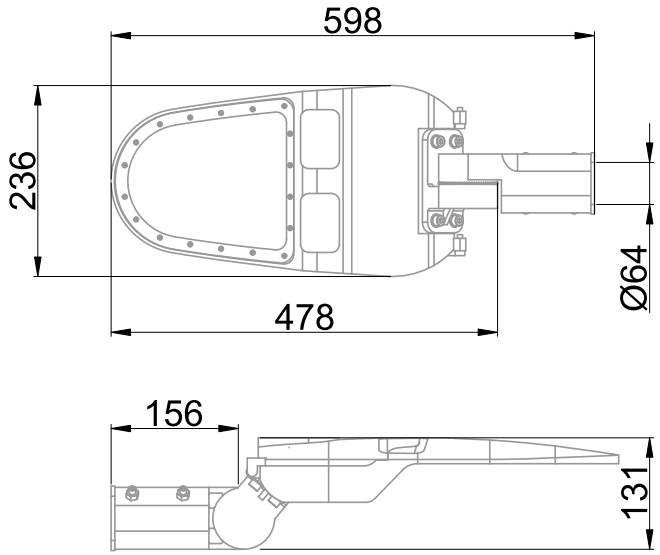


| | | | |
|---|---|---|---|
| Couleur | Gris - RAL 7012 | | |
| Corps | Aluminium | | |
| Diffuseur | Polycarbonate | | |
| Installation | Sur mât/Sur crosse | | |
| Immersion | Non | | |
| IP | 66 | T° de fil incandescent | 650°C |
| Ajustabilité | Orientable | IK | 10 |
| Poids luminaire | 3.641kg | Longueur luminaire | 478mm |
| Largeur luminaire | 236mm | Hauteur luminaire | 131mm |

## Caractéristiques Electriques

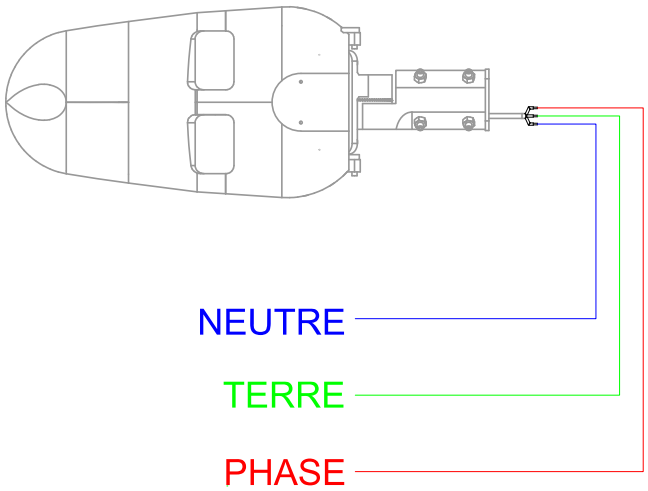


| | | | |
|---|---|---|---|
| Plage de tension | 220-240V/50-60Hz | | |
| Puissance luminaire | 49.5W | | |
| Puissance source | 42W | | |
| Rendement driver | 84% | | |
| Nombre de sources | 1 | | |
| Ta min/max | -40°C/60°C | | |
| Tc | 90°C | | |
| Alimentation source | Driver courant constant | | |
| Signaux d'entrée | AC | | |
| Tension sortie driver | 45V | | |
| Ampérage sortie driver | 950mA | | |
| Facteur puissance/cosϕ | 0,98 | | |
| Empreinte carbone | 4.45 gCO2/h | | |
| Protection court-circuit | Oui | Protection surchauffe | Oui |
| Protection surcharge | Oui | | |

# 777400 VOLTAIR 8017lm GR 3000K

8,5/10 | GARANTIE 5 ans | IRC >80 | IK 10 | IP 66 | CLASSE I | NORME CE | NORME RoHS | NORME

## Caractéristiques Photométriques

| | |
|---|---|
| Température de couleur | 3000K |
| Type de source | Module LED |
| Flux source à Ta 25°C | 191lm |
| Flux restitué à Ta 25°C | 8017lm |
| Efficacité lumineuse produit complet | 162lm/W |
| Rendement lumineux (LOR) | 100% |
| Emission de lumière | Direct/Asymétrique |
| Angle de faisceau | 148° |
| Diffuseur | Translucide |
| IRC | >80 |
| Risque photobiologique | Groupe de risque 0 |
| Coordonnées 3000K | x : 0.4476; y : 0.4156 |
| LM80 | L80F10>100 000h (Ta25°C) |
| Code de flux CIE n°3 | 94% |
| ULR | 0% |
| SVM | 0.029 |
| PstLm | 0.042 |

*Ce luminaire ne convient pas à l'éclairage d'accentuation.*

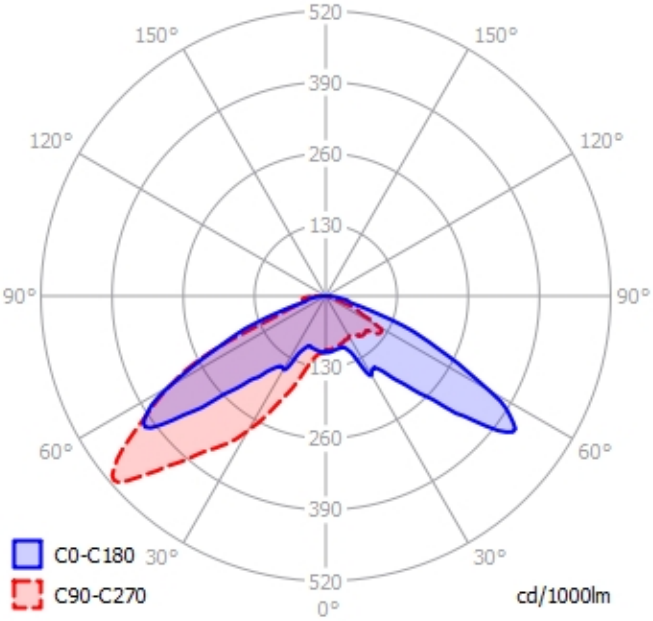


Ce produit contient une source lumineuse d'efficacité énergétique **C**

## Caractéristiques Normatives

| | | | |
|---|---|---|---|
| Certificat d'économie d'énergie | IND-BA-116 / RES-EC-104 | PEP | Disponible sur demande |

*Les caractéristiques techniques sont évolutives et peuvent être modifiées sans préavis par RESISTEX. Informations sous réserve d'erreur.*