778019 MAT 76mm 5m RAL 7012

Mât compatible avec la gamme EMBLEM et ENEIR
Corps en acier, soudures laser invisibles
Existe en version 3m, 4m et 5m
Goujons et trappe de visite en pied de mât inclus
Possibilité de mettre jusqu'à deux têtes dans toutes les zones de vent pour tous type de sol suivant EN40

Caractéristiques Mécaniques

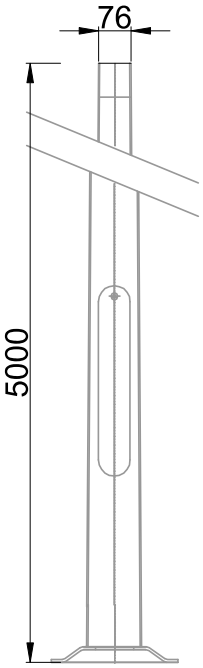

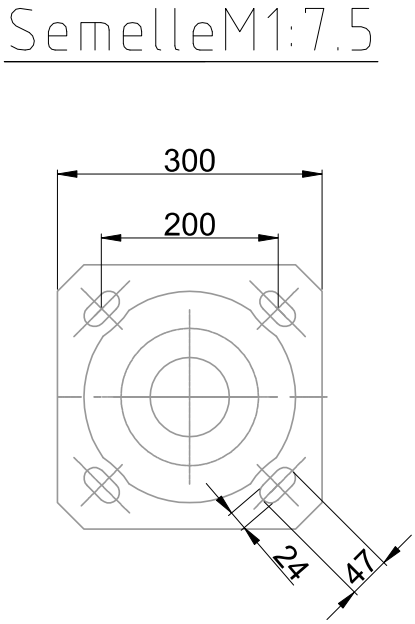

Couleur	Gris - RAL 7012
Corps	Acier
Immersion	Non
Hauteur luminaire	5000mm

Caractéristiques Electriques

778019 MAT 76mm 5m RAL 7012

Caractéristiques Photométriques

Caractéristiques Normatives

PEP	Disponible sur demande

Les caractéristiques techniques sont évolutives et peuvent être modifiées sans préavis par RESISTEX. Informations sous réserve d'erreur.