778204 EMBLEM 3200lm
3000K GRIS BASALTE

GARANTIE 5 ans | IRC 70 | IK 10 | IP 66 | CLASSE I | NORME CE | NORME RoHS | NORME

Tête de mât équipée d'une platine LED pour mâts TOP ø76
Efficacité lumineuse du système complet 128lm/W
Maintien du flux L70F10 supérieur à 100 000 heures (Ta25°)
Conforme à l'arrêté du 27 décembre 2018 relatif aux nuisances lumineuses
Luminaire traité anti UV équipé de lentilles asymétriques, idéal pour éclairer les cheminements et parkings
Embout expansif prévu pour la pose du produit sur un mât Ø60mm
Mât dédié de 4 mètres de hauteur Ø76 RAL 7012 en option : référence 778006
Driver à courant constant intégré pré-câblé avec 5 mètres de câble HO5-RNF 3G1mm²

Caractéristiques Mécaniques

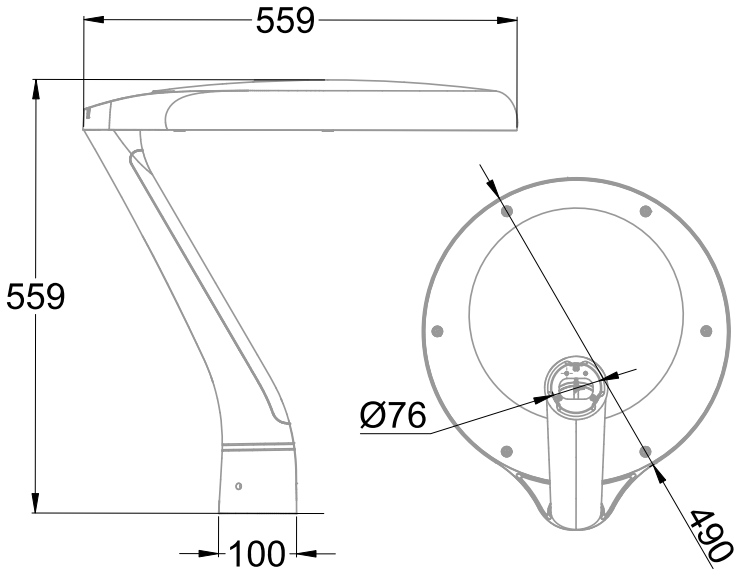

Couleur	Gris - RAL 7012		
Corps	Aluminium		
Diffuseur	Verre		
Installation	Sur mât		
Immersion	Non		
IP	66	T° de fil incandescent	650°C
Ajustabilité	Fixe	IK	10
Poids luminaire	7.8kg	Hauteur luminaire	559mm
Diamètre luminaire	490mm		

Caractéristiques Electriques

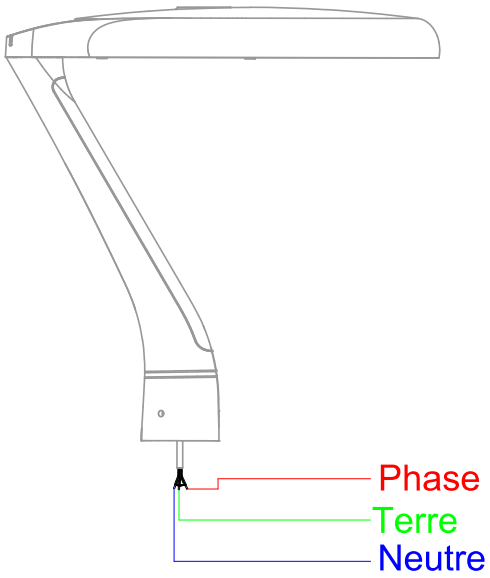

Plage de tension	230-240V/50-60Hz
Puissance luminaire	25W
Nombre de sources	1
Ta min/max	-40°C/45°C
Tc	90°C
Alimentation source	Driver courant constant
Signaux d'entrée	AC
Ampérage sortie driver	450mA
Facteur puissance/cosϕ	0,98
Empreinte carbone	2.25 gCO2/h

	10A	16A	25A
Nb luminaires courbe B	3	5	8
Nb luminaires courbe C	5	9	14

Protection court-circuit	Oui	Protection surchauffe	Oui
Protection surcharge	Oui	Protection surtension	Oui
Courant de fuite	<0.75mA		
Taux de distorsions harmoniques	<10		

778204 EMBLEM 3200lm
3000K GRIS BASALTE

GARANTIE 5 ans | IRC 70 | IK 10 | IP 66 | CLASSE I | NORME CE | NORME RoHS | NORME

Caractéristiques Photométriques

Température de couleur	3000K
Type de source	Module LED
Flux restitué à Ta 25°C	3200lm
Efficacité lumineuse produit complet	128lm/W
Rendement lumineux (LOR)	100%
Emission de lumière	Direct/Asymétrique
Angle de faisceau	125°
Diffuseur	Translucide
IRC	70
Risque photobiologique	Groupe de risque 0
Coordonnées 3000K	x : 0.4480; y : 0.4180
LM80	L70F10 > 100000h (Ta25°C)
Code de flux CIE n°3	97%
ULR	0%
SVM	0.02
PstLm	0.04

Ce luminaire ne convient pas à l'éclairage d'accentuation.

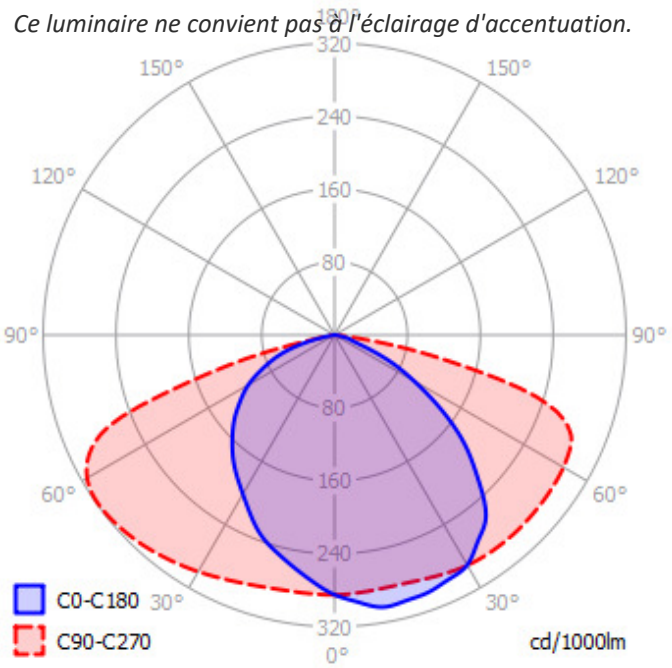

Ce produit contient une source lumineuse d'efficacité énergétique **E**

Caractéristiques Normatives

Certificat d'économie d'énergie	BAT-EQ-127 / RES-EC-104	PEP	Disponible sur demande

Les caractéristiques techniques sont évolutives et peuvent être modifiées sans préavis par RESISTEX. Informations sous réserve d'erreur.