# 800702 IURIS 9165lm HF PRE GR 3000K

8,0/10 | GARANTIE 3 ans | IRC >70 | IK 08 | IP 67 | CLASSE III | NORME CE | NORME RoHS | NORME

**Tête de mât solaire équipée d'une platine LED pour mâts TOP ø60 (EAN13 : 3168108007028)**
**Efficacité lumineuse du système complet 151.7lm/W**
**Maintien du flux L70F10 supérieur à 120 000 heures (Ta25°C)**
**Contrôleur intelligent de charge solaire et détecteur intégrés**
**Puissance adaptable pour ajuster l'autonomie souhaitée (conso 10W = 54 h sans détection )**
**Batterie lithium 538Wh jusqu'à 4000 cycles à 50% de décharge (2000 cycles à 100% de décharge)**
**Paramétrable en usine selon projet**
**Veuillez utliser un mât adapté au poids du produit ainsi qu'à l'importance du vent**

## Caractéristiques Mécaniques

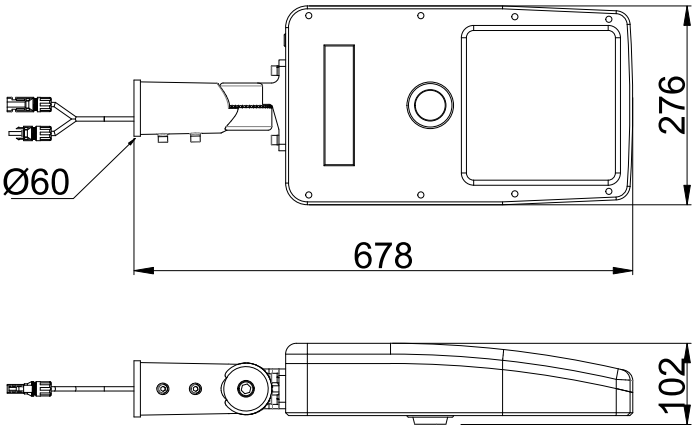


| | | | |
|---|---|---|---|
| Couleur | Gris - RAL approchant 7012 | | |
| Corps | Aluminium moulé sous pression | | |
| Diffuseur | Verre | | |
| Installation | Sur mât/Sur crosse | | |
| Immersion | Non | | |
| IP Tête de mât | 67 | T° de fil incandescent | 850°C |
| Ajustabilité | Orientable | IK | 08 |
| Poids luminaire | 13.3kg | Longueur luminaire | 678mm |
| Largeur luminaire | 276mm | Hauteur luminaire | 102mm |

## Caractéristiques Electriques

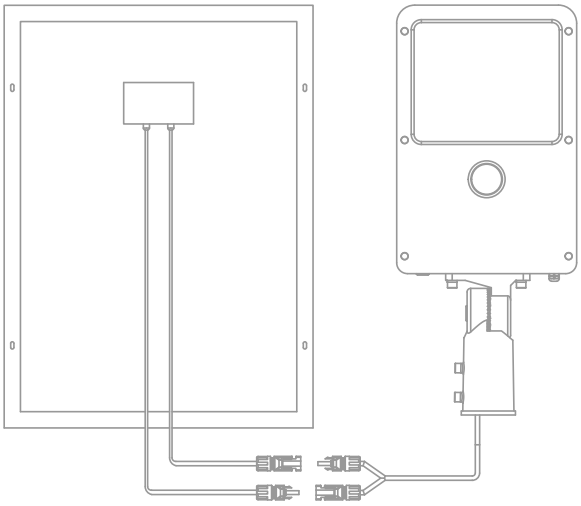

| | | | |
|---|---|---|---|
| Puissance luminaire | 60.4W | | |
| Nombre de sources | 1 | | |
| Ta min/max | -20°C/60°C | | |
| Alimentation source | Sans | | |
| Type de gradation | Autonome | | |
| Empreinte carbone | 3.8 gCO2/h | | |
| Protection surcharge | Oui | Protection surchauffe | Oui |
| | | Protection surtension | Oui |

# 800702 IURIS 9165lm HF PRE GR 3000K

8,0/10 | GARANTIE 3 ans | IRC >70 | IK 08 | IP 67 | CLASSE III | NORME CE | NORME RoHS | NORME

## Caractéristiques Photométriques

| | |
|---|---|
| Température de couleur | 3000K |
| Type de source | Module LED |
| Flux restitué à Ta 25°C | 9165lm |
| Efficacité lumineuse produit complet | 151.7lm/W |
| Rendement lumineux (LOR) | 100% |
| Emission de lumière | Direct/Asymétrique |
| Angle de faisceau | 150° |
| Diffuseur | Translucide |
| IRC | >70 |
| Risque photobiologique | Groupe de risque 0 |
| LM80 | L70F10 à 120 000h (Ta25°C) |
| Code de flux CIE n°3 | 98% |
| ULR | 0% |
| SVM | <0.9 |
| PstLm | <1 |

*Ce luminaire ne convient pas à l'éclairage d'accentuation.*

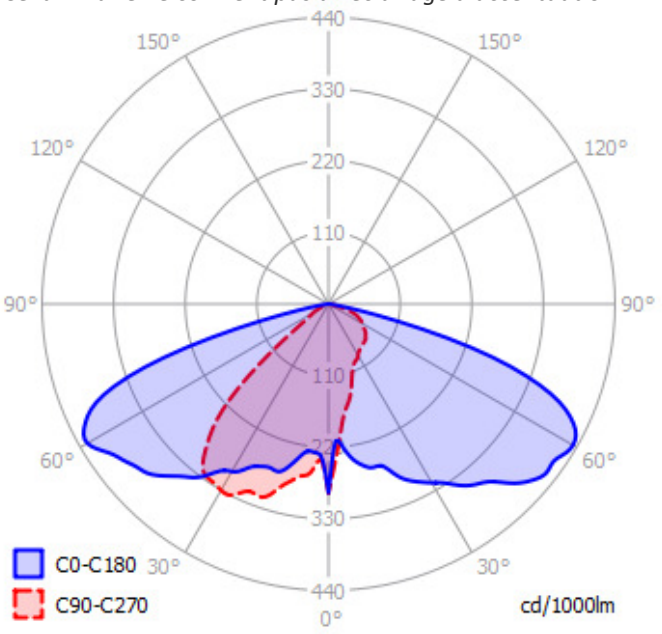


Ce produit contient une source lumineuse d'efficacité énergétique **D**

## Caractéristiques Normatives

| | |
|---|---|
| PEP | Disponible sur demande |

*Les caractéristiques techniques sont évolutives et peuvent être modifiées sans préavis par RESISTEX. Informations sous réserve d'erreur.*