800705 ENEIR 500lm DET PIR PRE 3000K

9,2/10 | GARANTIE 5 ans | IRC >80 | IK 10 | IP 65 | CLASSE | NORME CE | NORME RoHS | NORME

Borne solaire équipée d'une LED COB (EAN13 : 3168108007059)
Efficacité lumineuse du système complet 167lm/W
Maintien du flux L70F10 supérieur à 120000 heures (Ta25°C)
Corps en aluminium et diffuseur en verre trempé
Conforme à l'arrêté du 27 décembre 2018 relatif aux nuisances lumineuses
Contrôleur intelligent de charge solaire et détecteur intégrés
Capteur permettant de passer automatiquement en mode hiver afin de préserver la batterie
Jusqu'à 36h d'autonomie à pleine puissance

Caractéristiques Mécaniques

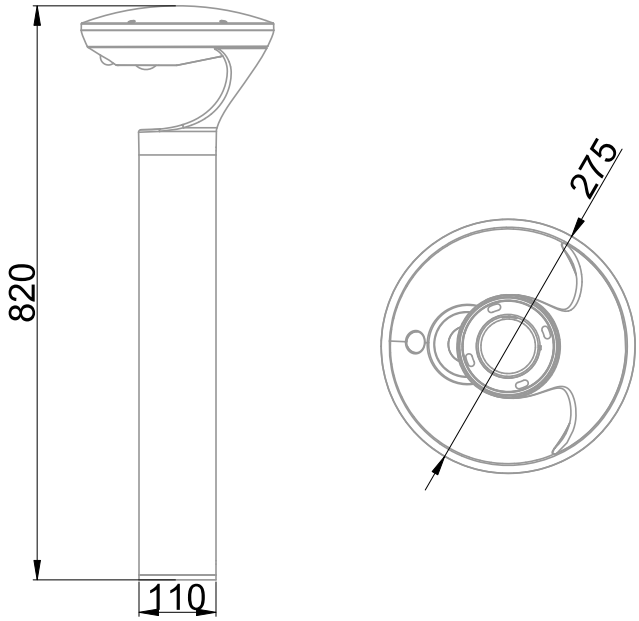

Couleur	Gris - RAL 7012		
Corps	Aluminium moulé sous pression		
Diffuseur	Verre		
Installation	Sol		
Immersion	Non		
IP	65	IK	10
Ajustabilité	Fixe	Hauteur luminaire	820mm
Poids luminaire	4.7kg		

Caractéristiques Electriques

Puissance luminaire	3W
Nombre de sources	1
Type de gradation	Autonome
Empreinte carbone	0.11 gCO2/h

800705 ENEIR 500lm DET PIR PRE 3000K

rēsistex
L'Humain en lumière

9,2 10 | GARANTIE 5 ans | IRC >80 | IK 10 | IP 65 | CLASSE | NORME CE | NORME RoHS | NORME

Caractéristiques Photométriques

Température de couleur	3000K
Type de source	Module LED
Flux restitué à Ta 25°C	500lm
Efficacité lumineuse produit complet	167lm/W
Rendement lumineux (LOR)	100%
Emission de lumière	Direct/Asymétrique
Angle de faisceau	120°
Diffuseur	Translucide
IRC	>80
Risque photobiologique	Groupe de risque 0
LM80	L70F10 > 120000h (Ta25°C)
Code de flux CIE n°3	100%
ULR	0%

Ce luminaire ne convient pas à l'éclairage d'accentuation.

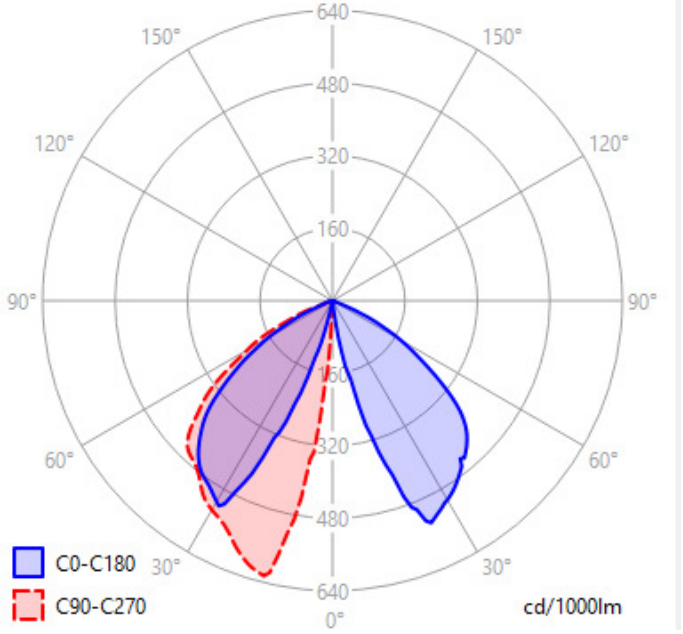

Ce produit contient une source lumineuse d'efficacité énergétique **C**

Caractéristiques Normatives

PEP	Disponible sur demande

Caractéristiques Détection

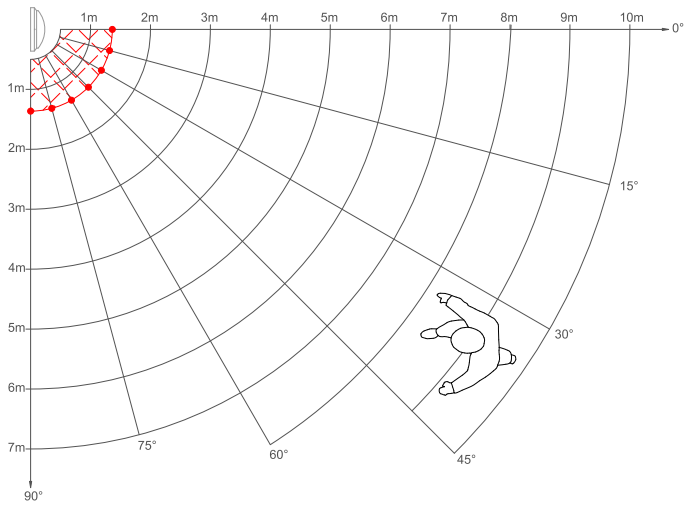

MAT : positionné à 0.90m de hauteur.

Les mesures sont réalisées en champ libre et sont données à titre indicatif.

		Préconisation
Type de détection	IR/Simple	
Zone de détection	100%	100%
Temporisation avant extinction	15s	15s

Les caractéristiques techniques sont évolutives et peuvent être modifiées sans préavis par RESISTEX. Informations sous réserve d'erreur.