818137 EXOD 569lm GR HF 3000K

7,2 10 | GARANTIE 5 ans | IRC > 80 | IK 08 | IP 54 | CLASSE I | NORME CE | NORME RoHS | NORME

Borne équipée d'une LED COB (EAN13 : 3168108181377)
Efficacité lumineuse du système complet 62.5lm/W
Maintien du flux L70F50 supérieur à 100000 heures (Ta25°C)
Corps en aluminium moulé sous pression
Diffuseur en verre trempé résistant aux UV
Conforme à l'arrêté du 27 décembre 2018 relatif aux nuisances lumineuses
Détecteur hyper-fréquences intégré : temporisation d'allumage 30s - paramétrage non modifiable
Idéal pour éclairer les cheminements extérieurs

Caractéristiques Mécaniques

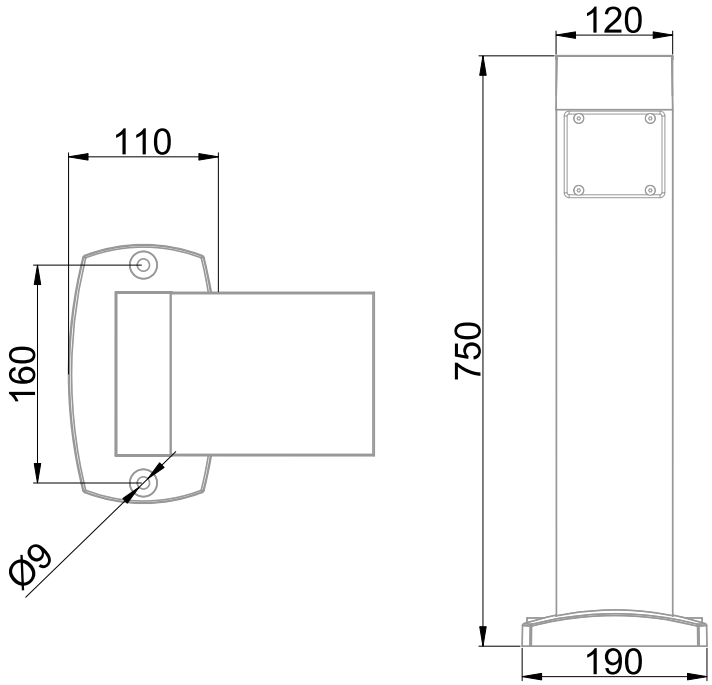

Couleur	Gris - RAL approchant 7024		
Corps	Aluminium		
Diffuseur	Verre		
Installation	Sol		
Immersion	Non		
IP Sol	54	T° de fil incandescent	650°C
Ajustabilité	Fixe	IK	08
Poids luminaire	2.877kg	Longueur luminaire	190mm
Largeur luminaire	120mm	Hauteur luminaire	750mm

Caractéristiques Electriques

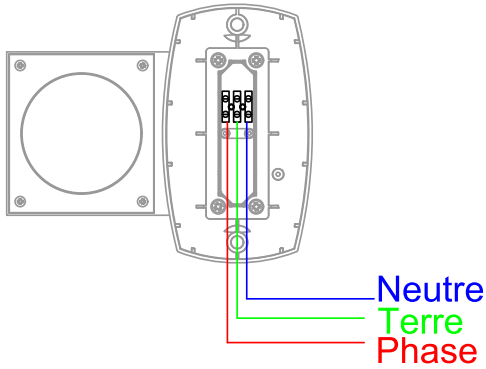

Plage de tension	220-240V/50-60Hz		
Puissance luminaire	9.1W		
Puissance source	6.6W		
Rendement driver	81%		
Nombre de sources	1		
Tc	75°C		
Alimentation source	Driver courant constant		
Signaux d'entrée	AC		
Tension sortie driver	2-12V		
Ampérage sortie driver	700mA		
Facteur puissance/cosϕ	0,87		
Empreinte carbone	0.33 gCO2/h		
Protection court-circuit	Oui	Protection surchauffe	Oui
Protection surcharge	Oui		

818137 EXOD 569lm GR HF 3000K

7,2 10 | GARANTIE 5 ans | IRC > 80 | IK 08 | IP 54 | CLASSE I | NORME CE | NORME RoHS | NORME

Caractéristiques Photométriques

Température de couleur	3000K
Type de source	Module LED
Efficacité lumineuse hors alimentation	86lm/W
Flux restitué à Ta 25°C	569lm
Efficacité lumineuse produit complet	62.5lm/W
Rendement lumineux (LOR)	100%
Emission de lumière	Direct/Symétrique
Angle de faisceau	25°
Diffuseur	Translucide
IRC	> 80
Risque photobiologique	Groupe de risque 0
Coordonnées 3000K	x : 0.4372; y : 0.4124
LM80	L70F50 > 100000h (Ta 25°C)
Code de flux CIE n°3	100%
ULR	0%
SVM	0.019
PstLm	0.164

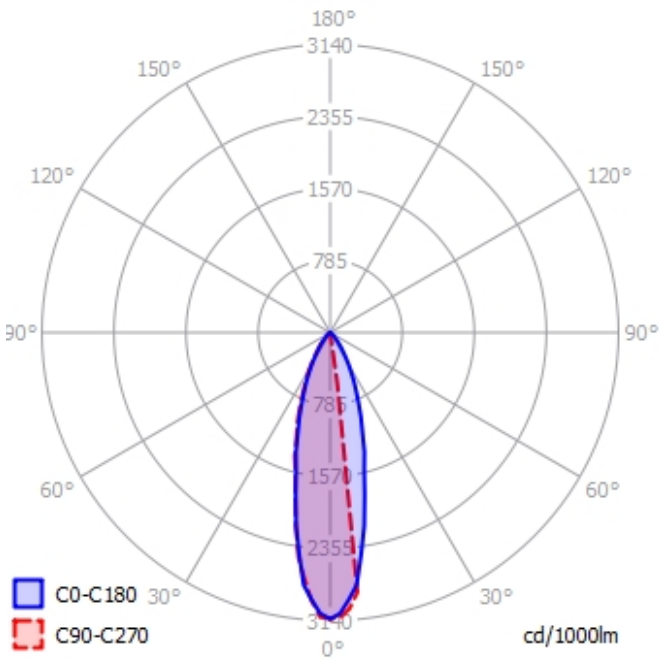

Ce produit contient une source lumineuse d'efficacité énergétique **G**

Caractéristiques Normatives

PEP	Disponible sur demande

Caractéristiques Détection

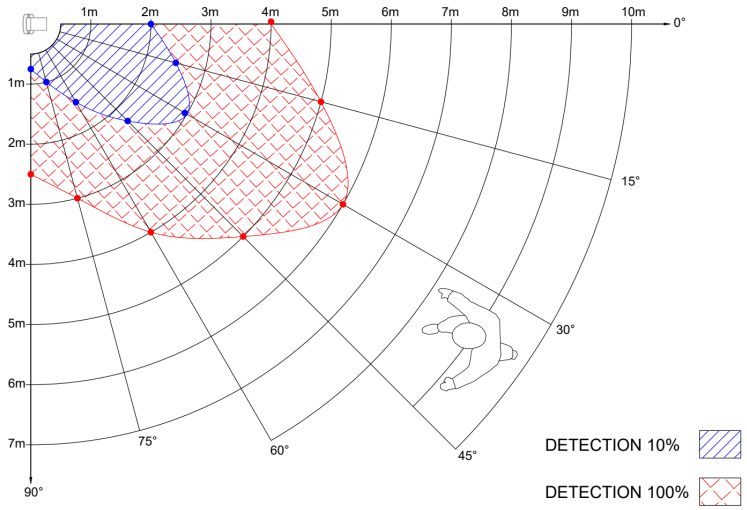

Les mesures sont réalisées en champ libre et sont données à titre indicatif.

		Préconisation
Type de détection	HF	
Zone de détection	50%	50%
Capteur crépusculaire	Désactivé	Désactivé
Temporisation avant extinction	30s	30s

Les caractéristiques techniques sont évolutives et peuvent être modifiées sans préavis par RESISTEX. Informations sous réserve d'erreur.