834452 OROME SUSP 1936lm 3000K

5 ANS GARANTIE	>80 IRC	04 IK	20 IP	CLASSE I	NORME	NORME	NORME

- Suspension équipée d'une platine LED SMD
- Efficacité lumineuse du système complet 47.5lm/W
- Maintien du flux L80F10 supérieur à 36000 heures (Ta25°)
- Collerette métallique usinée finition blanche
- Design spécifique intégrant la technologie « direct emitting »
- Diffuseur en verre dépoli mat et socle métallique
- Kit de suspension à réglage micrométrique jusqu'à 1 mètre de hauteur
- Driver à courant constant intégré équipé de la technologie "Flicker-Free"

Caractéristiques Mécaniques

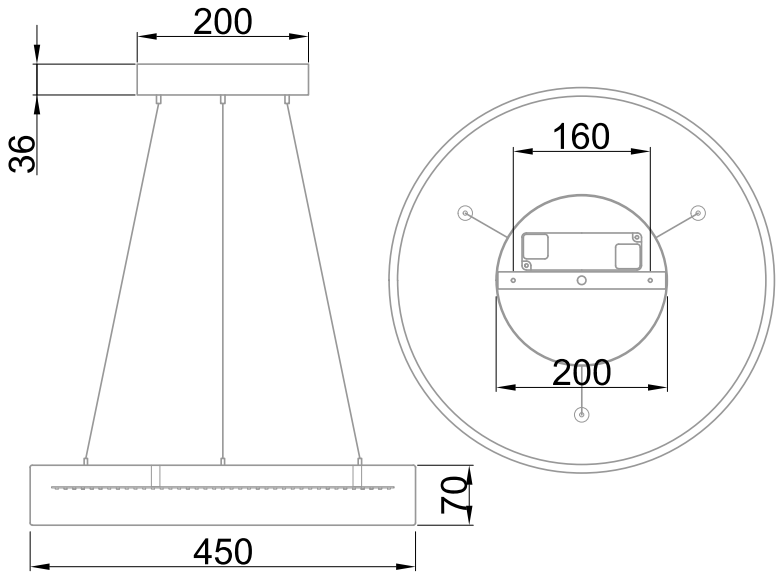

Caractéristiques Electriques

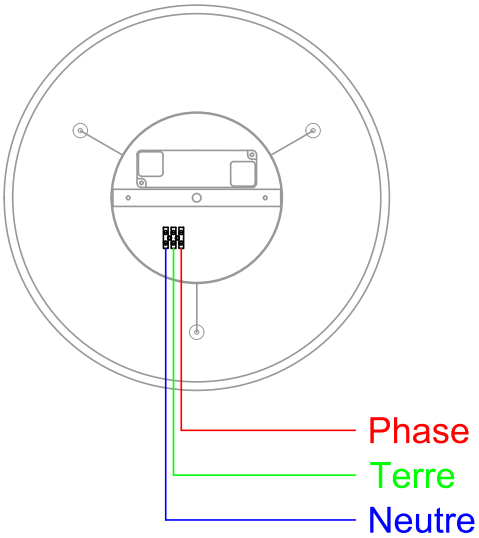

Couleur	Blanc		
Corps	Tôle d'acier		
Diffuseur	Verre		
Installation	Suspension		
Immersion	Non		
IP Plafonnier	20	IP Suspension	20
Ajustabilité	Fixe	IK	04
Poids luminaire	4.79kg	Hauteur luminaire	70mm
Diamètre luminaire	450mm		
		Entraxe fixation	160mm

Plage de tension	220-240V/50-60Hz
Puissance luminaire	40.8W
Puissance source	36.6W
Rendement driver	89.7%
Nombre de sources	1
Ta	25°C
Tc	80°C
Alimentation source	Driver courant constant
Signaux d'entrée	AC
Ampérage sortie driver	700mA
Facteur puissance/cosϕ	0,99
Empreinte carbone	3.67 gCO2/h

834452 OROME SUSP 1936lm 3000K

5 ANS GARANTIE | >80 IRC | 04 IK | 20 IP | CLASSE I | CE NORME | RoHS NORME | NORME

Caractéristiques Photométriques

Température de couleur	3000K
Type de source	Module LED
Efficacité lumineuse hors alimentation	52.8lm/W
Flux restitué à Ta 25°C	1936lm
Efficacité lumineuse produit complet	47.5lm/W
Rendement lumineux (LOR)	100%
Emission de lumière	Direct/Symétrique
Angle de faisceau	115°
Diffuseur	Opalescent
IRC	>80
Risque photobiologique	Groupe de risque 0
LM80	L80F10 >36000h (Ta25°)

Ce luminaire ne convient pas à l'éclairage d'accentuation.

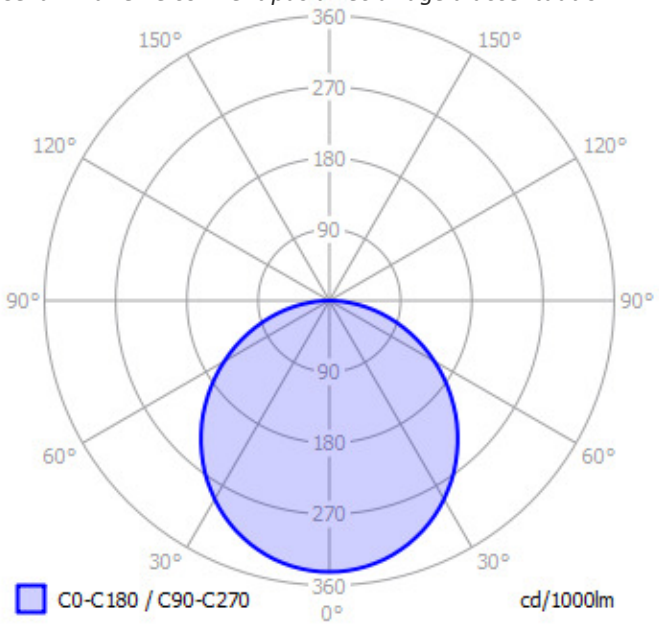

Ce produit contient une source lumineuse d'efficacité énergétique **G**

Caractéristiques Normatives

PEP	Disponible sur demande

Les caractéristiques techniques sont évolutives et peuvent être modifiées sans préavis par RESISTEX. Informations sous réserve d'erreur.