# 870325 STAIRLED 2414lm HF COR BT 4000K

9,5/10 | GARANTIE 5 ans | IRC >80 | IK 10 | IP 55 | CLASSE I | NORME CE | NORME RoHS | NORME

**Hublot asymétrique équipé d'une platine LED SMD (EAN13 : 3168108703258)**
**Efficacité lumineuse du système complet 100.5lm/W**
**Maintien du flux L70B50 à 50000 heures (Ta25°C)**
**Concentre l'ensemble de son flux vers le bas**
**Visserie anti-vandale TORX avec embout spécifique et corps en aluminium traité anti UV**
**Détection hyperfréquences avec préavis d'extinction paramétrable**
**Communication maître/esclave en reseau BT mesh**
**Réglages par programmation BT**

## Caractéristiques Mécaniques

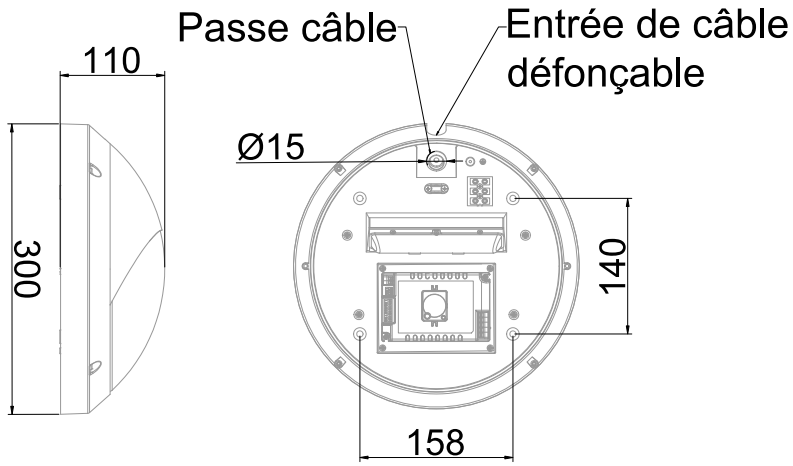


| | | | |
|---|---|---|---|
| Couleur | Blanc - RAL approchant 9003 | | |
| Corps | Aluminium | | |
| Diffuseur | Polycarbonate | | |
| Réflecteur | Aluminium | | |
| Installation | Applique | | |
| Immersion | Non | | |
| IP Applique | 55 | T° de fil incandescent | 650°C |
| T° de contact | 39°C | IK | 10 |
| Ajustabilité | Fixe | Hauteur luminaire | 110mm |
| Poids luminaire | 1.9kg | | |
| Diamètre luminaire | 300mm | | |
| | | Entraxe fixation | 211mm |

## Caractéristiques Electriques

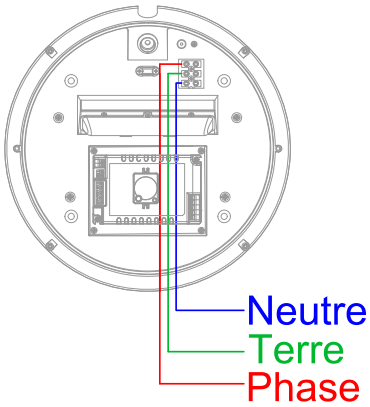


| | | | |
|---|---|---|---|
| Plage de tension | 220-240V/50-60Hz | | |
| Puissance luminaire | 24W | | |
| Puissance source | 22.4W | | |
| Rendement driver | 93% | | |
| Nombre de sources | 1 | | |
| Ta | 25°C | | |
| Tc | 80°C | | |
| Alimentation source | Driver courant constant | | |
| Signaux d'entrée | AC | | |
| Tension sortie driver | 10-60V | | |
| Ampérage sortie driver | 350mA | | |
| Facteur puissance/cosϕ | 0,94 | | |
| Type de gradation | Autonome | | |
| Empreinte carbone | 0.9 gCO2/h | | |
| Protection court-circuit | Oui | Protection surchauffe | Oui |
| Protection surcharge | Oui | | |

# 870325 STAIRLED 2414lm HF COR BT 4000K

9,5/10 | GARANTIE 5 ans | IRC >80 | IK 10 | IP 55 | CLASSE I | NORME CE | NORME RoHS | NORME

## Caractéristiques Photométriques

| | |
|---|---|
| Température de couleur | 4000K |
| Type de source | Module LED |
| Efficacité lumineuse hors alimentation | 107.7lm/W |
| Flux restitué à Ta 25°C | 2414lm |
| Efficacité lumineuse produit complet | 100.5lm/W |
| Rendement lumineux (LOR) | 100% |
| Emission de lumière | Direct/Asymétrique |
| Angle de faisceau | 120° |
| Diffuseur | Opalescent |
| IRC | >80 |
| Risque photobiologique | Groupe de risque 0 |
| Nombre d'ellipses de MacAdam | 6 SDCM |
| Coordonnées 4000K | x : 0.3818; y : 0.3797 |
| LM80 | L70B50 à 50000h (Ta25°C) |
| SVM | 0.063 |
| PstLm | 0.152 |

*Ce luminaire ne convient pas à l'éclairage d'accentuation.*

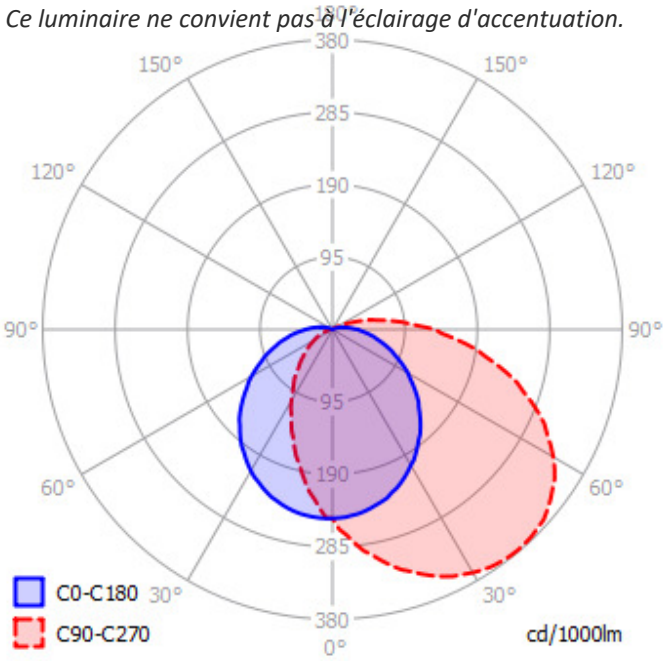


Ce produit contient une source lumineuse d'efficacité énergétique **F**

## Caractéristiques Normatives

| | | | |
|---|---|---|---|
| Certificat d'économie d'énergie | BAR-EQ-110 | PEP | Disponible sur demande |

## Caractéristiques Détection

*Les mesures sont réalisées en champ libre et sont données à titre indicatif.*

| | | Préconisation |
|---|---|---|
| Type de détection | HF/Préavis d'extinction | |
| Réglage de détection | Bluetooth | |

*Les caractéristiques techniques sont évolutives et peuvent être modifiées sans préavis par RESISTEX. Informations sous réserve d'erreur.*