884004 REOMEGA 2xE27

8,9/10 | GARANTIE 2 ans | IK 10 | IP 65 | CLASSE II | NORME CE | NORME RoHS | NORME

Hublot équipé de deux douilles E27
Lampes LED jusqu'à 2x13W
Luminaire optimisé pour la rénovation
Diffuseur opale prismatique antichoc et auto-extinguible à ouverture rapide quart de tour
Une seule vis de verrouillage anti-vandale TORX avec embout spécifique
Entrée/sortie de câble avec 4 entrées défonçables adaptées aux tubes IRO et goulottes
Bornier poussoir à insertion directe, double ligne de pontage (section 1.5/2.5mm²)
Alimentation directe 220/240Vac

Caractéristiques Mécaniques

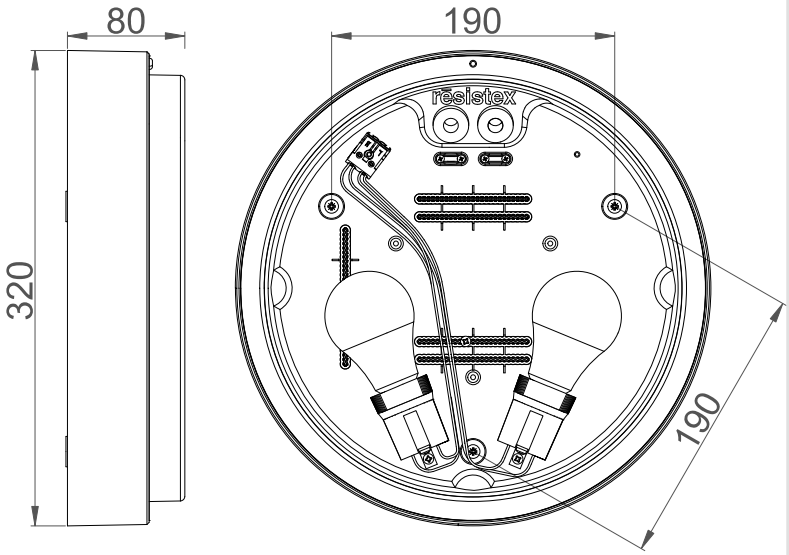

Couleur	Blanc		
Corps	Nylon renforcé		
Diffuseur	Polycarbonate		
Installation	Plafonnier/Applique		
Immersion	Non		
IP Applique	65	IP Plafonnier	65
Ajustabilité	Fixe	IK	10
Diamètre luminaire	320mm	Hauteur luminaire	80mm
		Entraxe fixation	190mm

Caractéristiques Electriques

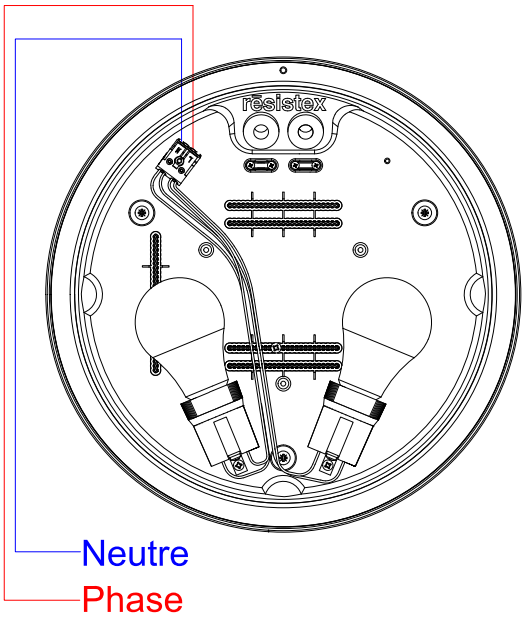

Plage de tension	220-240V/50-60Hz
Compatibilité sources	931037/931038
Alimentation source	Sans
Signaux d'entrée	AC

884004 REOMEGA 2xE27

Caractéristiques Photométriques

Type de source	E27
Emission de lumière	Direct/Symétrique
Diffuseur	Opalescent
Risque photobiologique	Groupe de risque 0

Caractéristiques Normatives

PEP	Disponible sur demande

Les caractéristiques techniques sont évolutives et peuvent être modifiées sans préavis par RESISTEX. Informations sous réserve d'erreur.