# 962414 DOLED 2091lm BL 4000K

9,1/10 | GARANTIE 5 ans | IRC >80 | IK 07 | IP 44 | CLASSE II | NORME CE | NORME RoHS | NORME

- Downlight équipé d'une platine LED SMD
- Efficacité lumineuse du système complet 129lm/W
- Maintien du flux L80F10 supérieur à 72000 heures (Ta25°C)
- Corps en aluminium laqué époxy blanc
- Diffuseur polycarbonate opalescent
- UGR type conforme à la EN12464-1 "Zones de circulation à l'intérieur des bâtiments"
- Driver courant constant déporté pré-câblé
- Bornier poussoir à insertion directe, double ligne de pontage (section 1.5/2.5mm²)

## Caractéristiques Mécaniques

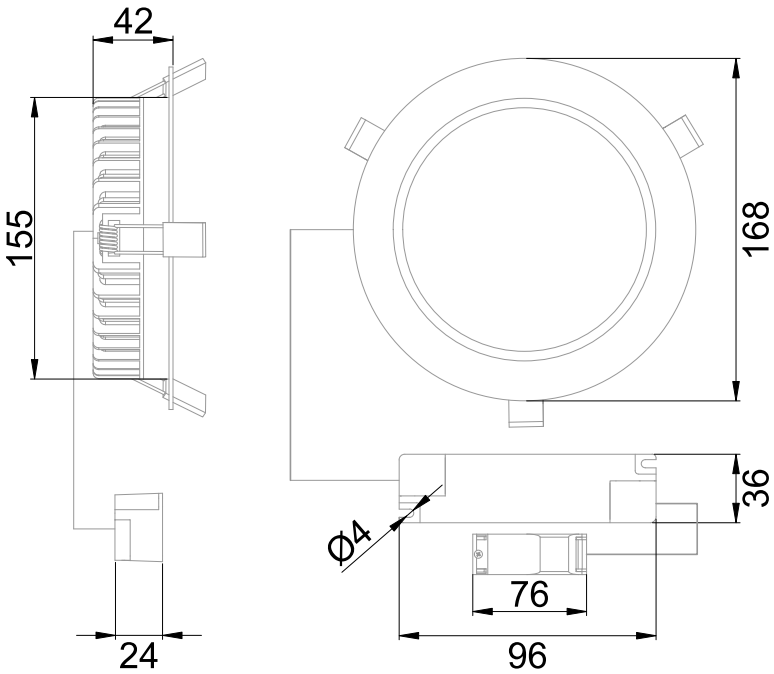


| | | | |
|---|---|---|---|
| Couleur | Blanc - RAL approchant 9003 | | |
| Corps | Aluminium | | |
| Diffuseur | Polycarbonate | | |
| Installation | Encastré plafond | | |
| Immersion | Non | Recouvrable | Non |
| IP Encastré | 44 | IP Driver | 20 |
| T° de contact | 39°C | T° de fil incandescent | 850°C |
| Ajustabilité | Fixe | IK | 07 |
| Poids luminaire | 0.49kg | Hauteur luminaire | 42mm |
| Diamètre luminaire | 168mm | | |
| Diamètre découpe | 155mm | | |
| Prof. encastrement | 50mm | | |

## Caractéristiques Electriques

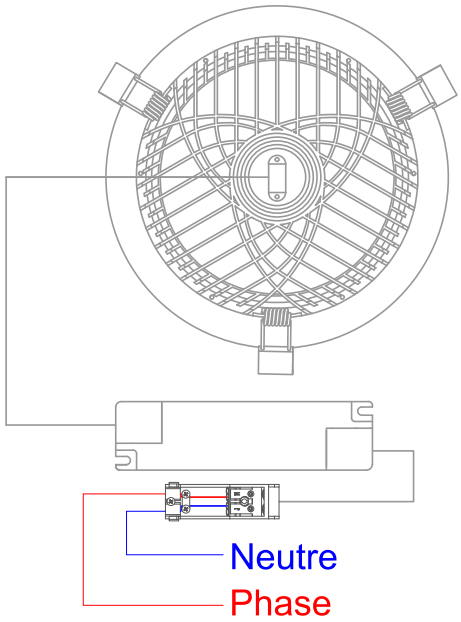


| | | | |
|---|---|---|---|
| Plage de tension | 220-240V/50-60Hz | | |
| Puissance luminaire | 16.2W | | |
| Puissance source | 13.2W | | |
| Rendement driver | 85% | | |
| Nombre de sources | 1 | | |
| Ta | 25°C | | |
| Tc | 85°C | | |
| Alimentation source | Driver courant constant | | |
| Signaux d'entrée | AC | | |
| Tension sortie driver | 35V | | |
| Ampérage sortie driver | 400mA | | |
| Facteur puissance/cosϕ | 0,98 | | |
| Empreinte carbone | 1.45 gCO2/h | | |
| Protection court-circuit | Oui | Protection surchauffe | Oui |
| Protection surcharge | Oui | | |
| Taux de distorsions harmoniques | <20 | | |

# 962414 DOLED 2091lm BL 4000K

9,1/10 | GARANTIE 5 ans | IRC >80 | IK 07 | IP 44 | CLASSE II | NORME CE | NORME RoHS | NORME

## Caractéristiques Photométriques

| | |
|---|---|
| Température de couleur | 4000K |
| Type de source | Module LED |
| Efficacité lumineuse hors alimentation | 150lm/W |
| Flux restitué à Ta 25°C | 2091lm |
| Efficacité lumineuse produit complet | 129lm/W |
| Rendement lumineux (LOR) | 100% |
| Emission de lumière | Direct/Symétrique |
| Angle de faisceau | 105° |
| Diffuseur | Opalescent |
| IRC | >80 |
| Risque photobiologique | Groupe de risque 0 |
| Nombre d'ellipses de MacAdam | <3 SDCM |
| Coordonnées 4000K | x : 0.3768; y : 0.3709 |
| UGR type | <28 |
| LM80 | L80F10 > 50000h (Ta25°C) |
| Code de flux CIE n°3 | 98% |
| ULR | 3% |
| SVM | 0.672 |
| PstLm | 0.042 |

*Ce luminaire ne convient pas à l'éclairage d'accentuation.*

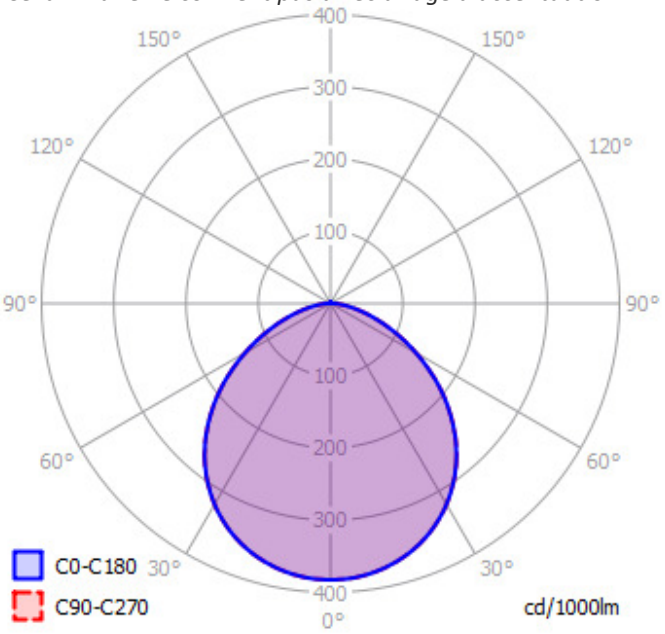


Ce produit contient une source lumineuse d'efficacité énergétique **D**

## Caractéristiques Normatives

| | |
|---|---|
| PEP | Disponible sur demande |

*Les caractéristiques techniques sont évolutives et peuvent être modifiées sans préavis par RESISTEX. Informations sous réserve d'erreur.*