962472 DOLED 2091lm DALI BL 4000K

9,1/10 | GARANTIE 5 ans | IRC >80 | IK 07 | IP 44 | CLASSE II | NORME CE | NORME RoHS | NORME

- Downlight équipé d'une platine LED SMD
- Efficacité lumineuse du système complet 129lm/W
- Maintien du flux L80F10 supérieur à 72000 heures (Ta25°C)
- Corps en aluminium laqué époxy blanc
- Diffuseur polycarbonate opalescent
- Idéal pour éclairer les circulations , halls...
- Driver DALI déporté à courant constant
- Bornier poussoir à insertion directe, double ligne de pontage (section 1.5/2.5mm²)

Caractéristiques Mécaniques

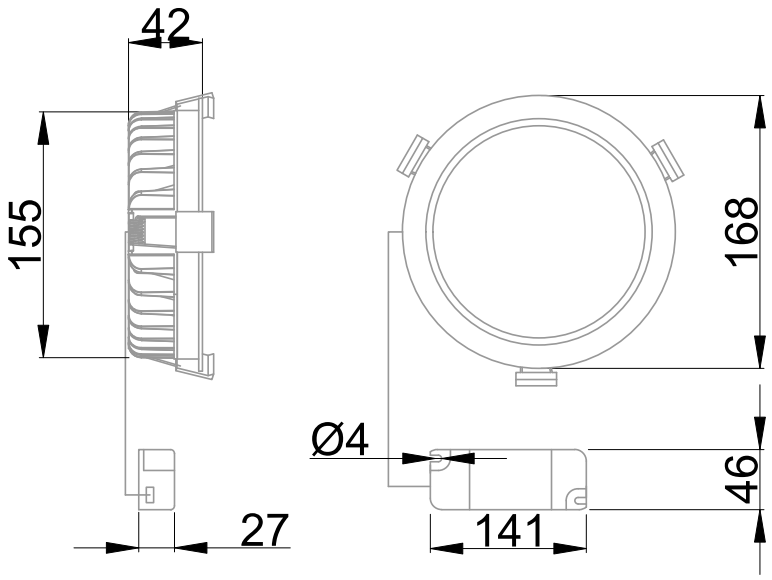

Couleur	Blanc - RAL approchant 9003		
Corps	Aluminium		
Diffuseur	Polycarbonate		
Installation	Encastré plafond		
Immersion	Non	Recouvrable	Non
IP Encastré	44	IP Driver	20
T° de contact	39°C	T° de fil incandescent	850°C
Ajustabilité	Fixe	IK	07
Poids luminaire	0.49kg	Hauteur luminaire	42mm
Diamètre luminaire	168mm		
Diamètre découpe	155mm		
Prof. encastrement	50mm		

Caractéristiques Electriques

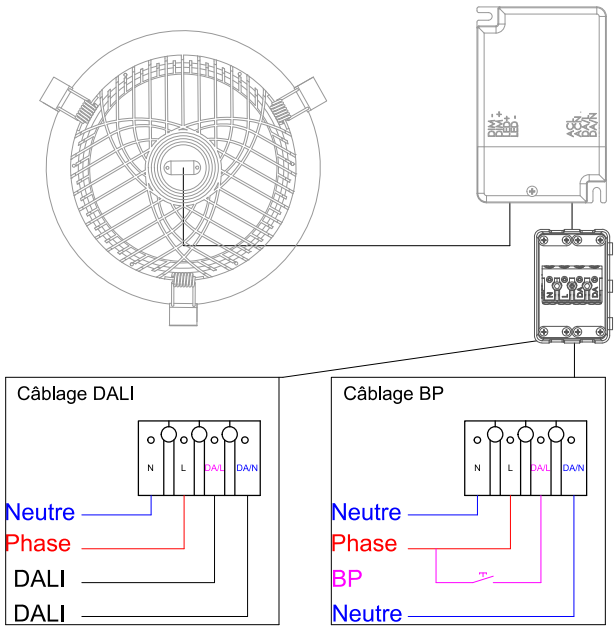

Plage de tension	220-240V/50-60Hz
Puissance luminaire	16.2W
Nombre de sources	1
Ta	25°C
Tc	90°C
Alimentation source	Driver courant constant
Signaux d'entrée	AC
Tension sortie driver	9-42V
Ampérage sortie driver	400mA
Facteur puissance/cosϕ	0,98
Type de gradation	DALI
Empreinte carbone	1.01 gCO2/h

	10A	16A	25A
Nb luminaires courbe B	22	-	35
Nb luminaires courbe C	22	-	35

Protection court-circuit	Oui	Protection surchauffe	Oui
Protection surcharge	Oui		
Courant de fuite	<0.7mA		
Taux de distorsions harmoniques	<15		

962472 DOLED 2091lm DALI BL 4000K

9,1/10 | GARANTIE 5 ans | IRC >80 | IK 07 | IP 44 | CLASSE II | NORME CE | NORME RoHS | NORME

Caractéristiques Photométriques

Température de couleur	4000K
Type de source	Module LED
Flux restitué à Ta 25°C	2091lm
Efficacité lumineuse produit complet	129lm/W
Rendement lumineux (LOR)	100%
Emission de lumière	Direct/Symétrique
Angle de faisceau	105°
Diffuseur	Opalescent
IRC	>80
Risque photobiologique	Groupe de risque 0
Nombre d'ellipses de MacAdam	<5 SDCM
UGR type	<28
LM80	L80F10 > 72000h (Ta25°C)
Code de flux CIE n°3	98%
ULR	3%
SVM	0.672
PstLm	0.042

Ce luminaire ne convient pas à l'éclairage d'accentuation.

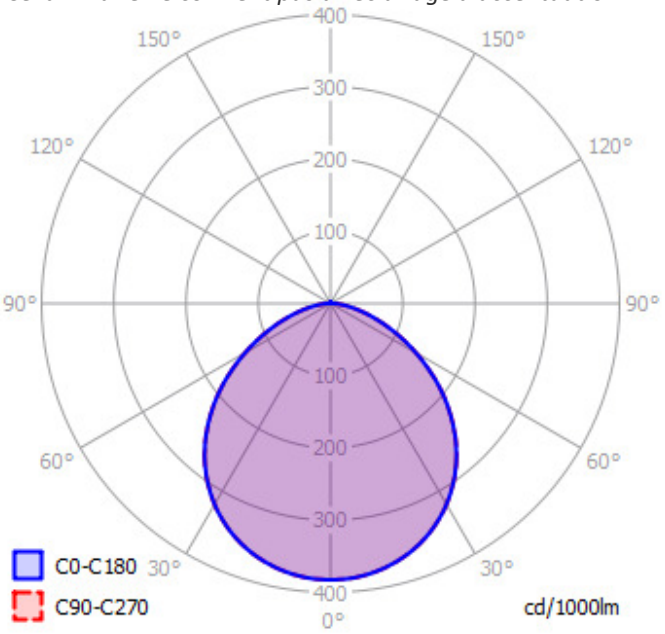

Ce produit contient une source lumineuse d'efficacité énergétique **D**

Caractéristiques Normatives

PEP	Disponible sur demande

Les caractéristiques techniques sont évolutives et peuvent être modifiées sans préavis par RESISTEX. Informations sous réserve d'erreur.