962485 DOLED FIRST 1563lm BL 4000K

rēsistex
l'Humain en lumière

5,4 10 | GARANTIE 2 ans | IRC >80 | IK 06 | IP 20 | CLASSE II | NORME CE | NORME RoHS | NORME

- Downlight équipé d'un module LED
- Efficacité lumineuse du système complet 91.4lm/W
- Maintien du flux L80F10 supérieur à 60000 heures (Ta25°C)
- Corps en polycarbonate blanc
- Diffuseur polycarbonate opalescent
- Ressort de fixation simple action
- Possibilité de le mettre en plafonnier avec l'accessoire 962486
- Driver courant constant intégré dans le luminaire

Caractéristiques Mécaniques

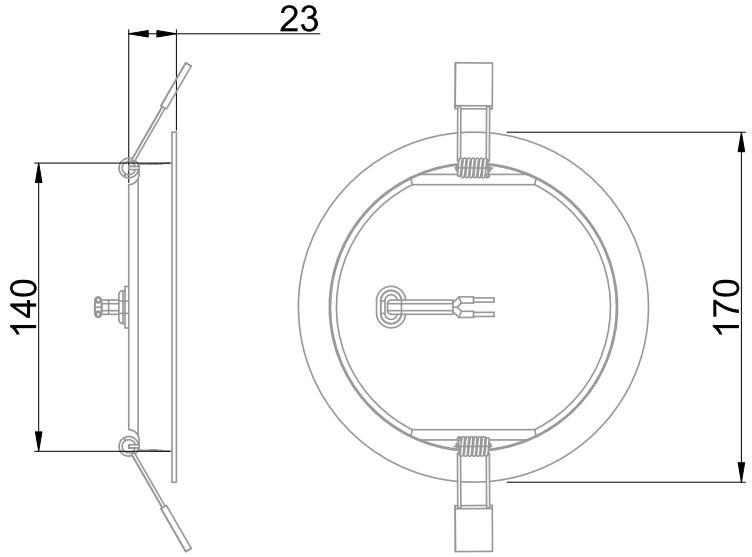

Couleur	Blanc		
Corps	Polycarbonate		
Diffuseur	Fonte d'aluminium		
Installation	Encastré plafond		
Immersion	Non	Recouvrable	Non
IP Encastré	20	IP Plafonnier	20
Ajustabilité	Fixe	T° de fil incandescent	650°C
Poids luminaire	0.166kg	IK	06
Diamètre luminaire	170mm	Hauteur luminaire	23mm
Diamètre découpe	155mm		

Caractéristiques Electriques

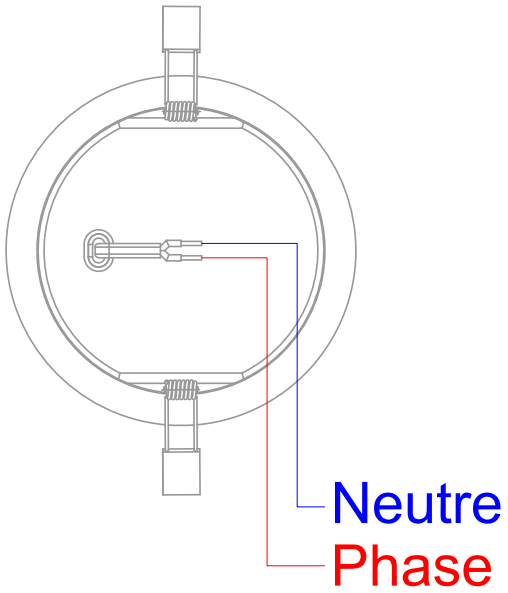

Plage de tension	220-240V/50-60Hz
Puissance luminaire	17.1W
Nombre de sources	1
Ta	25°C
Alimentation source	Driver courant constant
Signaux d'entrée	AC
Facteur puissance/cosϕ	0,60
Empreinte carbone	1.53 gCO2/h

	10A	16A	25A
Nb luminaires courbe B	28	46	71
Nb luminaires courbe C	47	78	119

962485 DOLED FIRST 1563lm BL 4000K

5,4 10 | GARANTIE 2 ans | IRC >80 | IK 06 | IP 20 | CLASSE II | NORME CE | NORME RoHS | NORME

Caractéristiques Photométriques

Température de couleur	4000K
Type de source	Module LED
Flux restitué à Ta 25°C	1563lm
Efficacité lumineuse produit complet	91.4lm/W
Rendement lumineux (LOR)	100%
Emission de lumière	Direct/Symétrique
Angle de faisceau	120°
Diffuseur	Opalescent
IRC	>80
Risque photobiologique	Groupe de risque 0
Coordonnées 4000K	x : 0.4479; y : 0.4059
Maintien du flux	L80F10 > 60000h (Ta 25°C)
Code de flux CIE n°3	95%
ULR	2%
SVM	0.052
PstLm	0.010

Ce luminaire ne convient pas à l'éclairage d'accentuation.

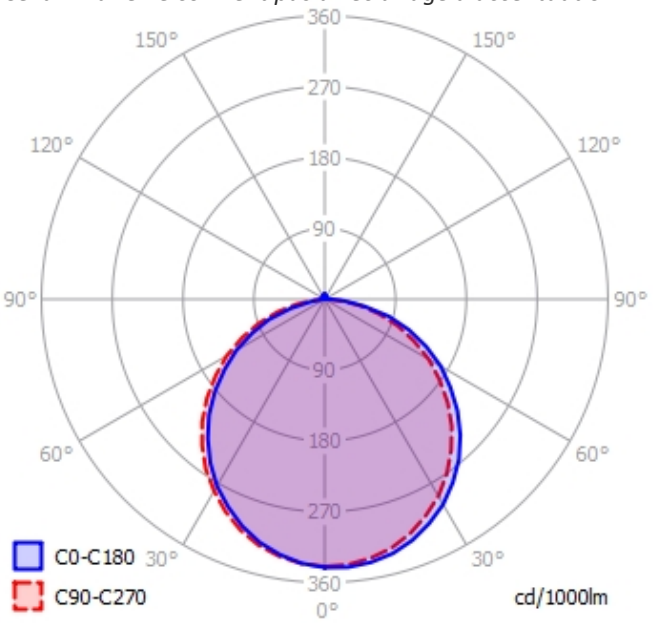

Ce produit contient une source lumineuse d'efficacité énergétique **F**

Caractéristiques Normatives

PEP	Disponible sur demande

Les caractéristiques techniques sont évolutives et peuvent être modifiées sans préavis par RESISTEX. Informations sous réserve d'erreur.