# 963325 MIKS 1283lm 2700K - 3000K - 4000K

7,7 10 | GARANTIE 5 ans | IRC >80 | IK 07 | IP 65 | CLASSE II | NORME CE | NORME RoHS | NORME

**Spot équipé d'une platine LED SMD**
**Efficacité lumineuse du système complet 107lm/W**
**Maintien du flux L80F10 supérieur à 72000 heures (Ta25°C)**
**Driver à courant constant à gradation de phase (TRIAC)**
**Version fixe (963301/963302/963303/963304) ou orientable (963305/963306/963307/963308)**
**Possibilité de choisir la température de couleur (2700K/3000K/4000K)**
**Version basse luminance (963303/963310/963311/963312/963318/963319/963320/963321...)**
**Bornier équipé d'une terre fonctionnelle permettant le repiquage entre les luminaires**

## Caractéristiques Mécaniques

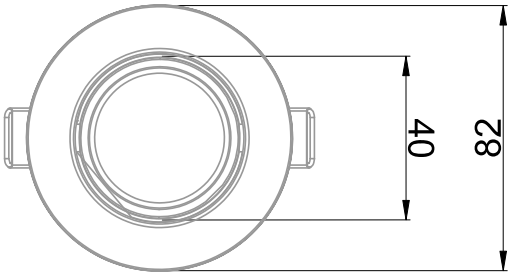


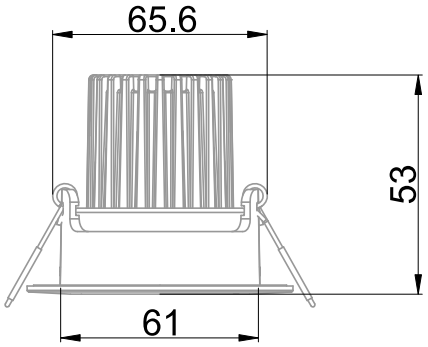


| | | | |
|---|---|---|---|
| Couleur | Blanc | | |
| Corps | Acier | | |
| Diffuseur | Polycarbonate | | |
| Installation | Encastré plafond | | |
| Immersion | Non | Recouvrable | Non |
| IP | 65 | T° de fil incandescent | 650°C |
| Ajustabilité | Fixe | IK | 07 |
| Diamètre luminaire | 61mm | Hauteur luminaire | 53mm |
| Diamètre découpe | 69mm | | |

## Caractéristiques Electriques

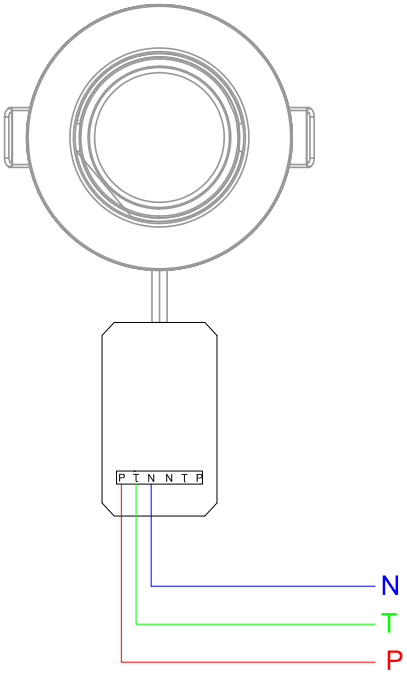


| | |
|---|---|
| Plage de tension | 220-240V/50-60Hz |
| Puissance luminaire | 12W |
| Nombre de sources | 1 |
| Ta min/max | -20°C/40°C |
| Tc | 75°C |
| Alimentation source | Driver courant constant |
| Signaux d'entrée | AC |
| Tension sortie driver | 33-39V |
| Ampérage sortie driver | 270mA |
| Facteur puissance/cosϕ | 0,97 |
| Type de gradation | TRIAC |
| Empreinte carbone | 0.75 gCO2/h |

| | 10A | 16A | 25A |
|---|---|---|---|
| Nb luminaires courbe B | 100 | 160 | - |

| | | | |
|---|---|---|---|
| Protection court-circuit | Oui | Protection surchauffe | Oui |
| Protection surcharge | Oui | | |

# 963325 MIKS 1283lm 2700K - 3000K - 4000K

7,7/10 | GARANTIE 5 ans | IRC >80 | IK 07 | IP 65 | CLASSE II | NORME CE | NORME RoHS | NORME

## Caractéristiques Photométriques

| | |
|---|---|
| Température de couleur | 4000K |
| Type de source | Module LED |
| Flux restitué à Ta 25°C | 1283lm à 4000K |
| Efficacité lumineuse produit complet | 107lm/W |
| Emission de lumière | Direct/Symétrique |
| Angle de faisceau | 60° |
| Diffuseur | Translucide |
| IRC | >80 à 4000K |
| Risque photobiologique | Groupe de risque 0 |
| Coordonnées 4000K | x : 0.3800 |
| Coordonnées 0K | x : 0.8000 |
| LM80 | L80F10 > 72000h (Ta25°C) |
| Code de flux CIE n°3 | 99% |
| ULR | 100% |
| SVM | 0.4 |
| PstLm | 1 |

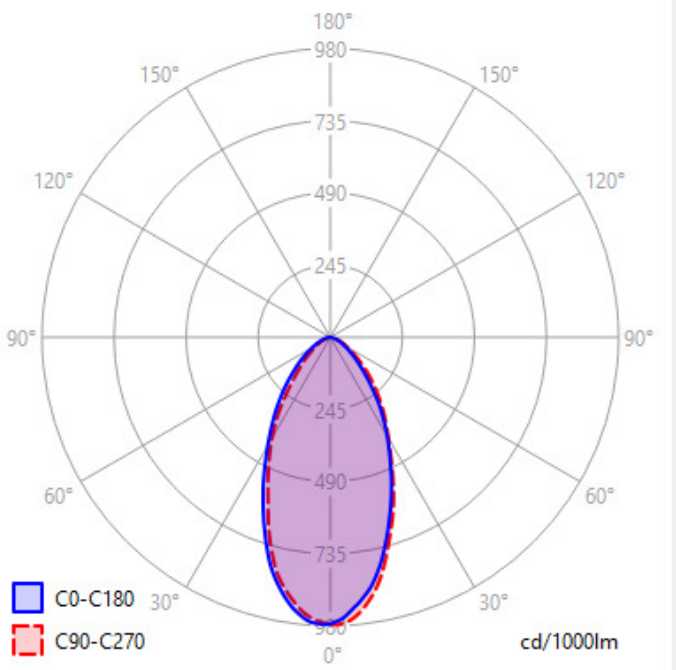


Ce produit contient une source lumineuse d'efficacité énergétique **E**

## Caractéristiques Normatives

| | |
|---|---|
| PEP | Disponible sur demande |

*Les caractéristiques techniques sont évolutives et peuvent être modifiées sans préavis par RESISTEX. Informations sous réserve d'erreur.*